# CLEANFIX HS770-2

## Inhaltsverzeichnis

PDF erstellt am: 13.05.2024 23:34



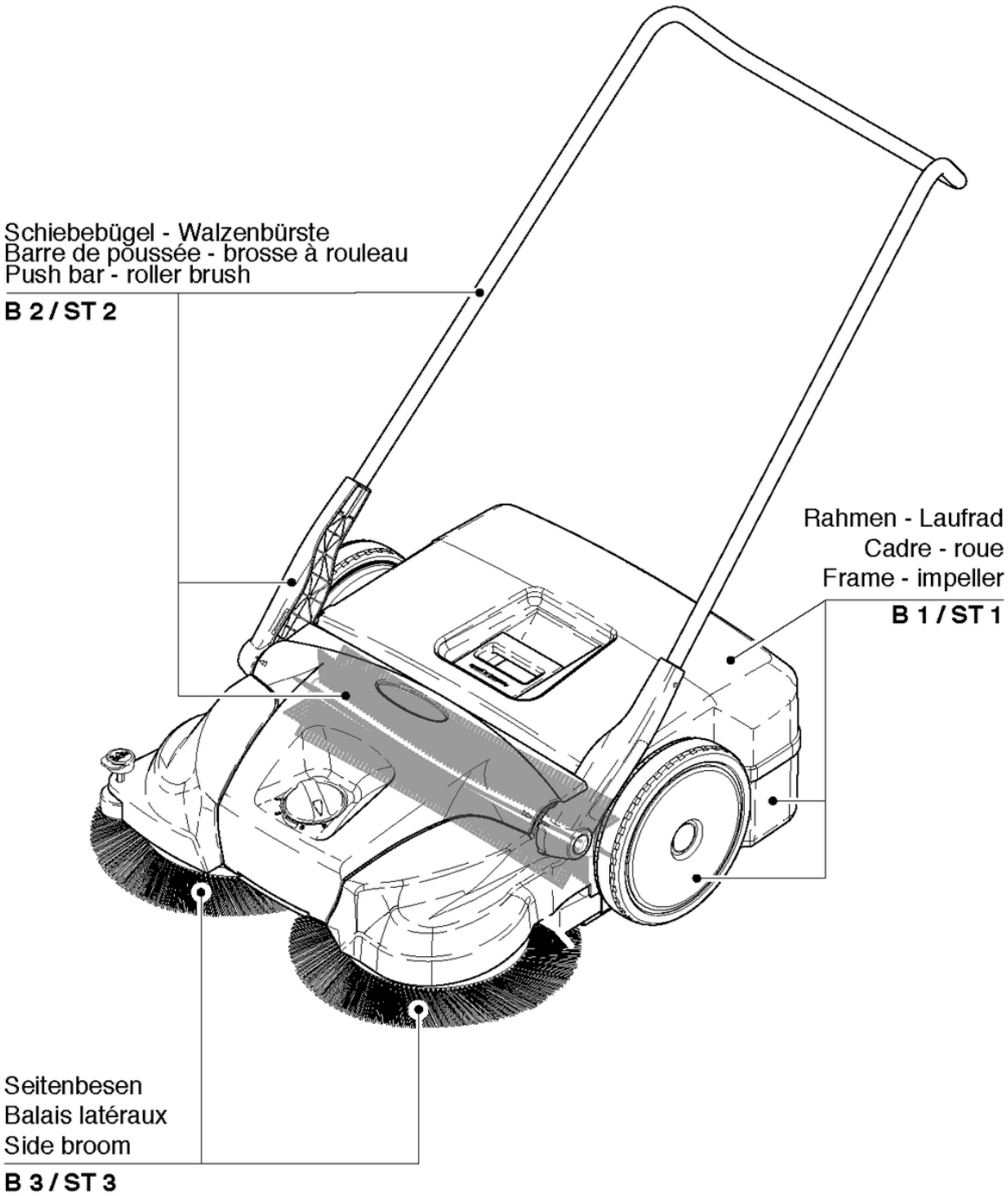

# CLEANFIX HS770-2

## Rahmen -Laufrad

PDF erstellt am: 13.05.2024 23:34

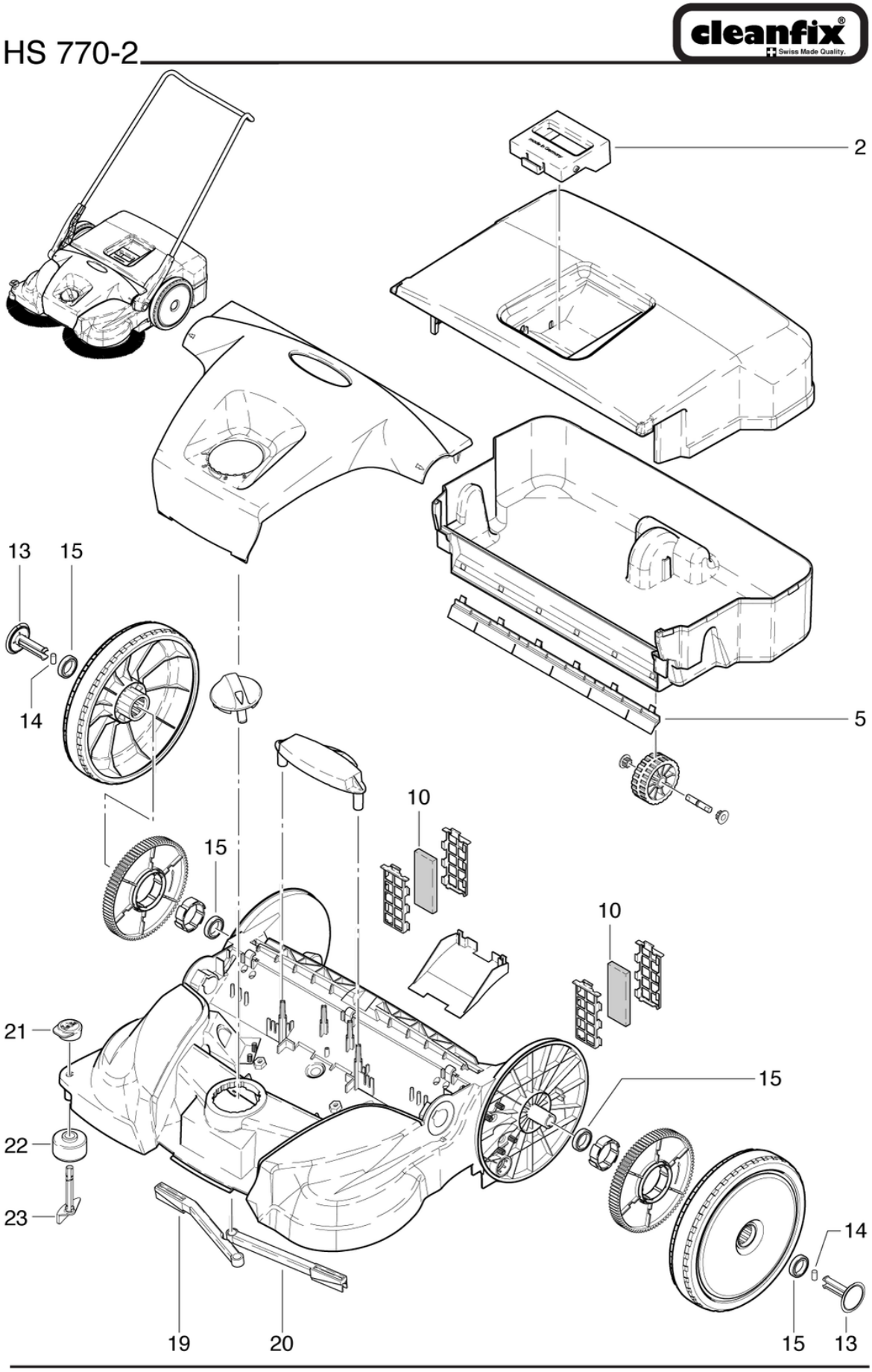

# CLEANFIX HS770-2

## Rahmen -Laufrad

PDF erstellt am: 13.05.2024 23:34

| Pos. | Artikel-Nr. | Ersatzteil | Preis |
|---|---|---|---|
| 2 | 075.228 | Behältergriff | CHF 20.05 |
| 5 | 075.216 | Dichtlippe lang | CHF 18.20 |
| 10 | 075.229 | Filter | CHF 9.95 |
| 13 | 075.223 | Radhalter | CHF 18.30 |
| 14 | 075.225 | Klemmstift | CHF 2.20 |
| 15 | 075.224 | Kugellager 6805 ZZ ø 37 / 25 x 7 | CHF 11.00 |
| 19 | 075.205 | Schieber rechts | CHF 25.40 |
| 20 | 075.204 | Schieber links | CHF 25.40 |
| 21 | 075.206 | Auslenkknopf | CHF 17.45 |
| 22 | 075.201 | Führungsrolle | CHF 14.45 |
| 23 | 075.207 | Auslenkfuss | CHF 17.45 |

# CLEANFIX HS770-2

## Schiebebügel - Walzenbürste

PDF erstellt am: 13.05.2024 23:34

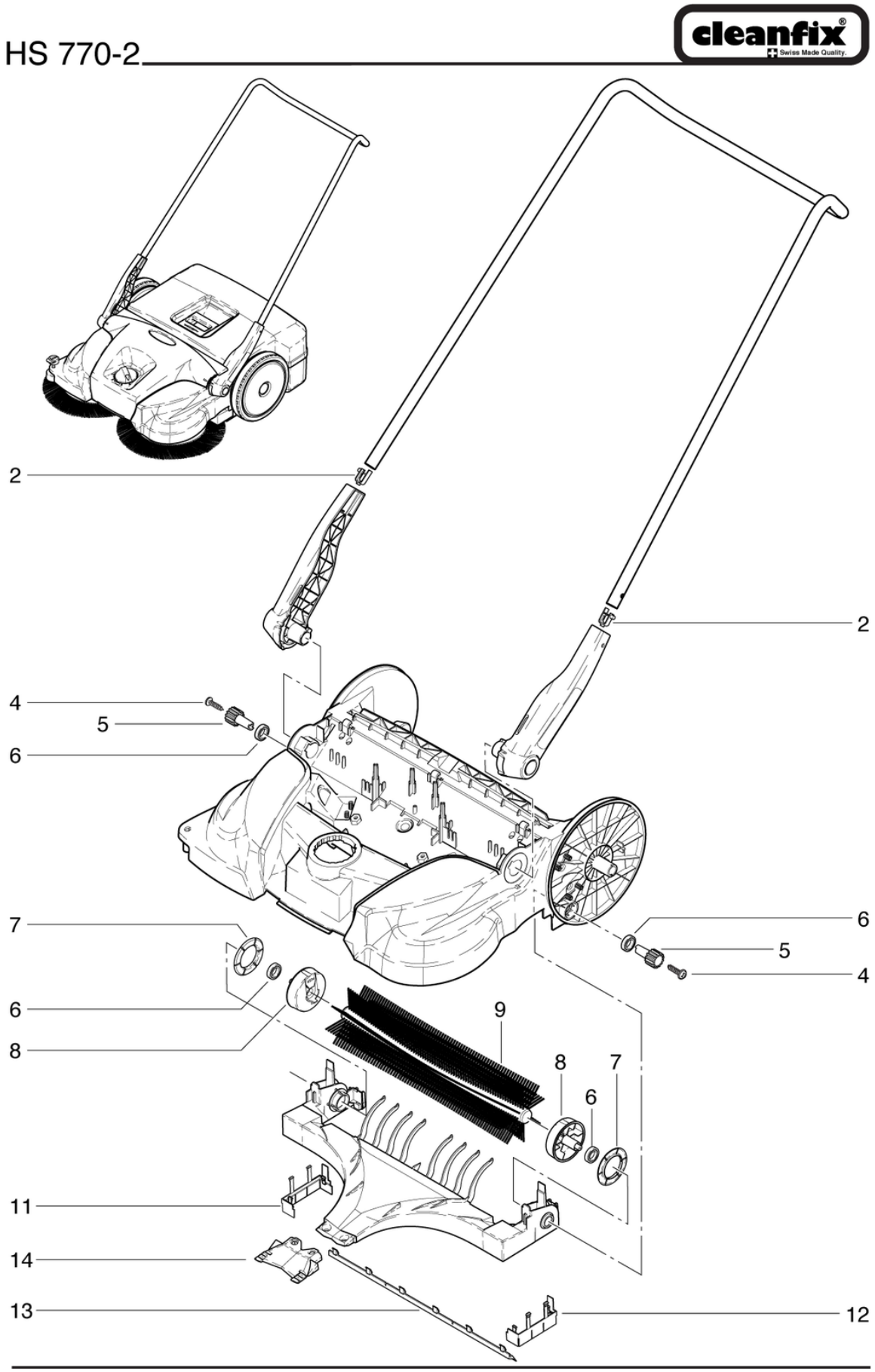


HS 770-2 - Schiebebügel - Walzenbürste / Barre de poussée - brosse à rouleau
Push bar - roller brush

B 2-07.2019

# CLEANFIX HS770-2

## Schiebebügel - Walzenbürste

PDF erstellt am: 13.05.2024 23:34

| Pos. | Artikel-Nr. | Ersatzteil | Preis |
|---|---|---|---|
| 2 | 075.217 | Rastfeder | CHF 5.50 |
| 4 | 075.202 | Schraube | CHF 2.20 |
| 5 | 075.218 | Ritzel | CHF 20.70 |
| 6 | 075.219 | Kugellager 6903 ZZ ø 30 / 17 x 7 | CHF 9.15 |
| 7 | 075.220 | Spulschutzring | CHF 10.60 |
| 8 | 075.221 | Walzenaufnahme | CHF 20.05 |
| 9 | 075.222 | Walzenbürste 470mm | CHF 95.15 |
| 11 | 075.227 | Dichtlippe kurz rechts | CHF 17.45 |
| 12 | 075.226 | Dichtlippe kurz links | CHF 17.45 |
| 13 | 075.216 | Dichtlippe lang | CHF 18.20 |
| 14 | 075.215 | Kehrlippe | CHF 28.20 |

# CLEANFIX HS770-2

## Seitenbesen

PDF erstellt am: 13.05.2024 23:35

HS 770-2

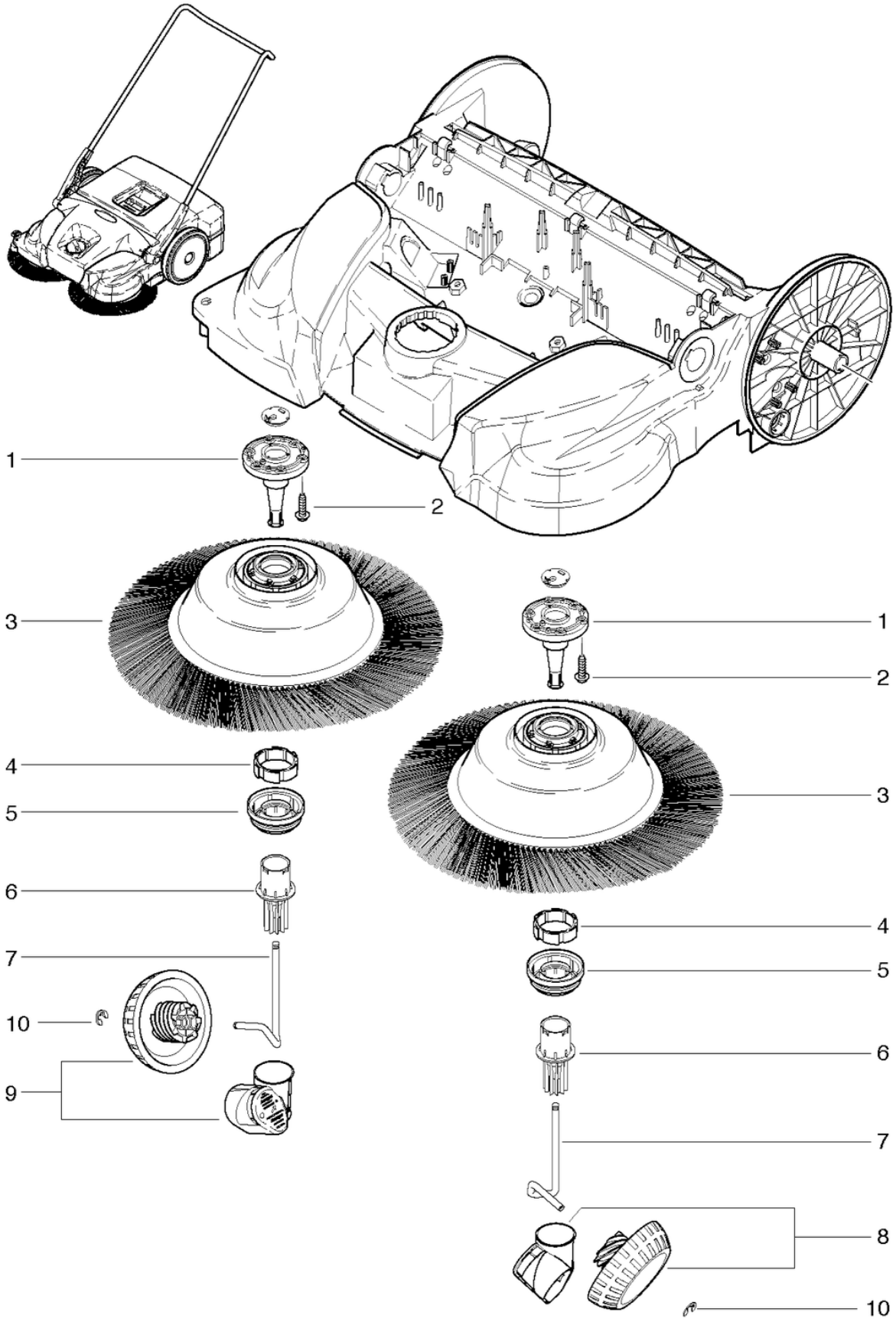

# CLEANFIX HS770-2

## Seitenbesen

PDF erstellt am: 13.05.2024 23:35

| Pos. | Artikel-Nr. | Ersatzteil | Preis |
|---|---|---|---|
| 1 | 075.203 | Lagerzapfen | CHF 29.00 |
| 3 | 075.208 | Seitenbesensatz (links+rechts) | CHF 159.35 |
| 4 | 075.211 | Kupplungslamelle SB LK | CHF 12.70 |
| 5 | 075.210 | Kupplungsgehäuse LK | CHF 25.40 |
| 6 | 075.209 | Zahnhülse grau | CHF 27.85 |
| 8 | 075.212 | Schrägrad links inkl. Getriebeschutz | CHF 103.80 |
| 9 | 075.213 | Schrägrad rechts inkl. Getriebeschutz | CHF 103.80 |
| 10 | 075.214 | Sicherung | CHF 2.20 |