RS08 B

Table des matieres

PDF créé le: 19.05.2024 19:23

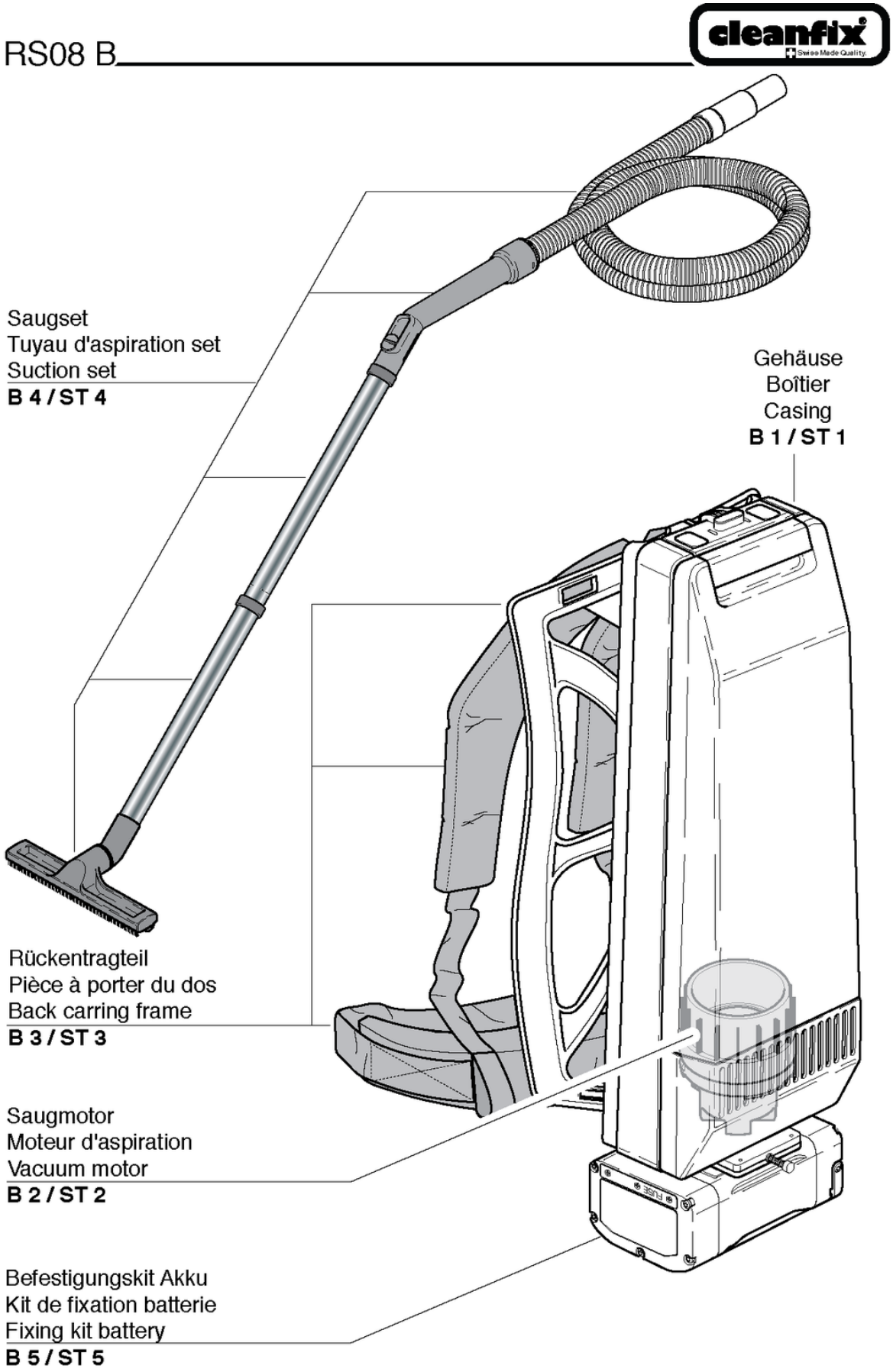

RS08 B

Boîtier

PDF créé le: 19.05.2024 19:23

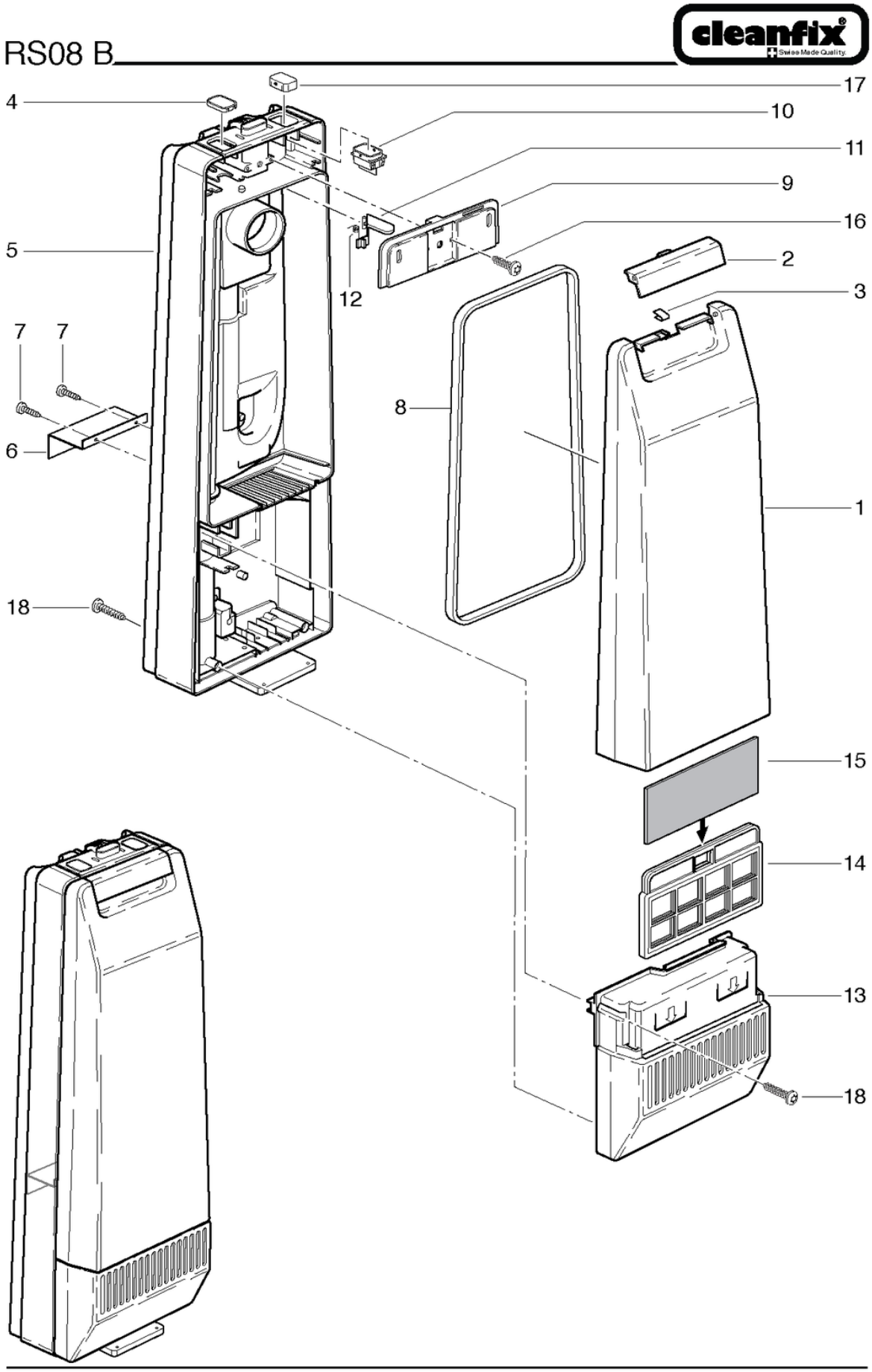

RS08 B

Boîtier

PDF créé le: 19.05.2024 19:23

Pos.	N° d'article	Pièce de rechange	Prix
1	029.023	Couvercle du boîtier	106.60 CHF
2	029.022	Bouton rouge	3.45 CHF
3	029.021	Ressort à lames	3.00 CHF
4	029.011	Panneau de couverture	2.20 CHF
5	029.016	Plaque de recouvrement arrière	125.40 CHF
6	029.015	Angle	40.35 CHF
7	P516P	Vis WN 1452 K40 x 12	2.20 CHF
8	029.031	Cordon d'étanchéité	3.00 CHF
9	029.020	Plaque de couverture	8.30 CHF
10	029.017	Boîtier d'interrupteur	3.00 CHF
11	029.018	Barre rouge	4.25 CHF
12	029.019	Ressort de jambe	2.20 CHF
13	029.035	Couvercle du ventilateur rouge	34.65 CHF
14	029.034	Cartouche de filtre	11.15 CHF
15	029.032	Filtre d'air	3.45 CHF
16	P516C	Vis WN 1452 K40 x 16	2.20 CHF
17	029.042	Casquette aveugle	3.00 CHF
18	P517E	Vis WN 1452 K40 x 20	2.20 CHF

RS08 B

Moteur d'aspiration

PDF créé le: 19.05.2024 19:23

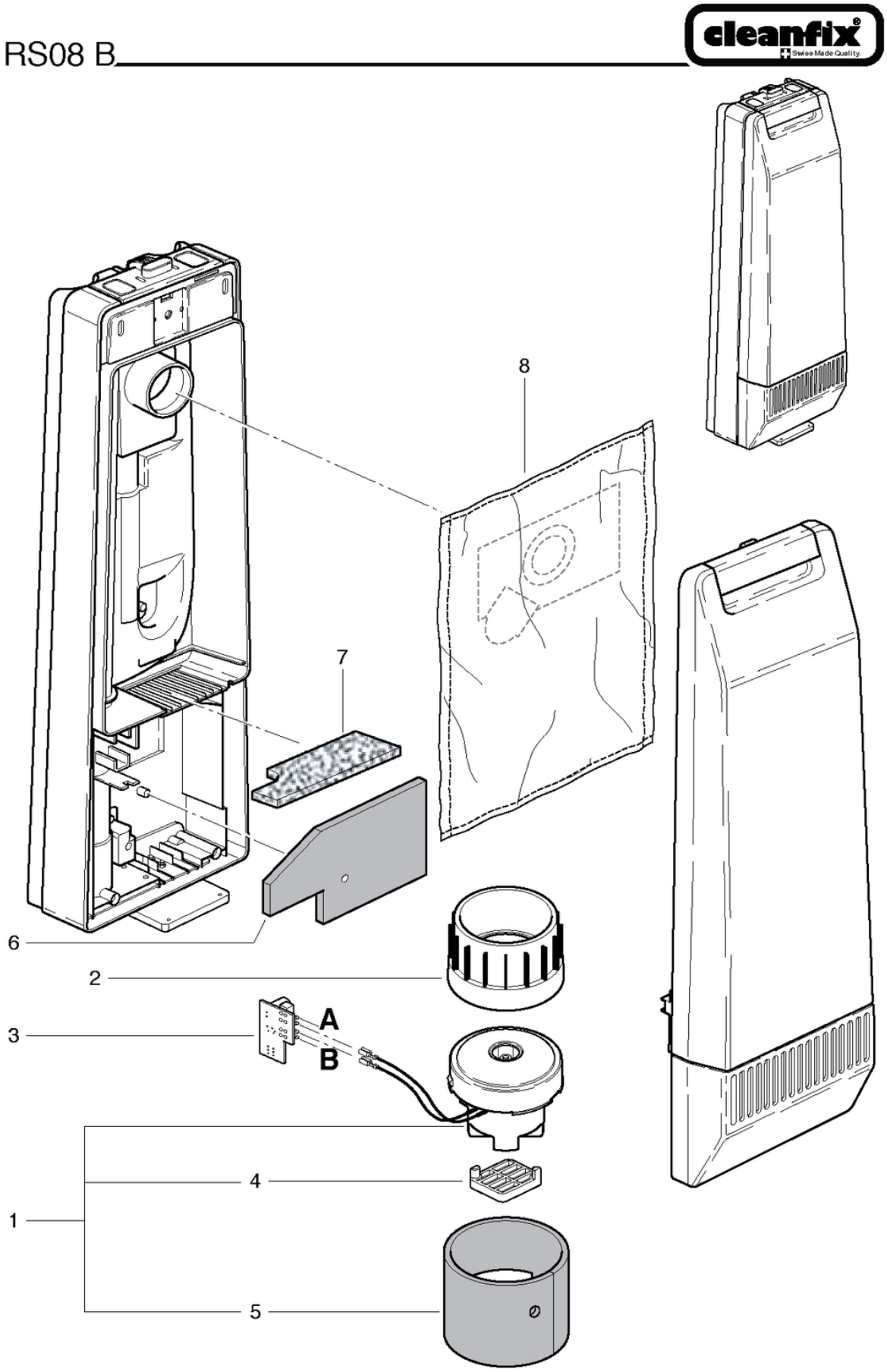

RS08 B

Moteur d'aspiration

PDF créé le: 19.05.2024 19:23

Pos.	N° d'article	Pièce de rechange	Prix
1	029.033	Moteur d'aspiration 24V	269.80 CHF
2	029.030	Adaptateur	24.15 CHF
3	029.040	Elektronic	109.00 CHF
4	029.029	Montage moteur	4.25 CHF
5	029.028	Réduction de bruit	7.80 CHF
6	029.027	Panneau isolant	6.45 CHF
7	029.026	Filtre de protection du moteur	5.20 CHF
8	029.039	Sac en tissu (5 pièces)	16.20 CHF

RS08 B

Pièce à porter du dos

PDF créé le: 19.05.2024 19:23

RS08 B

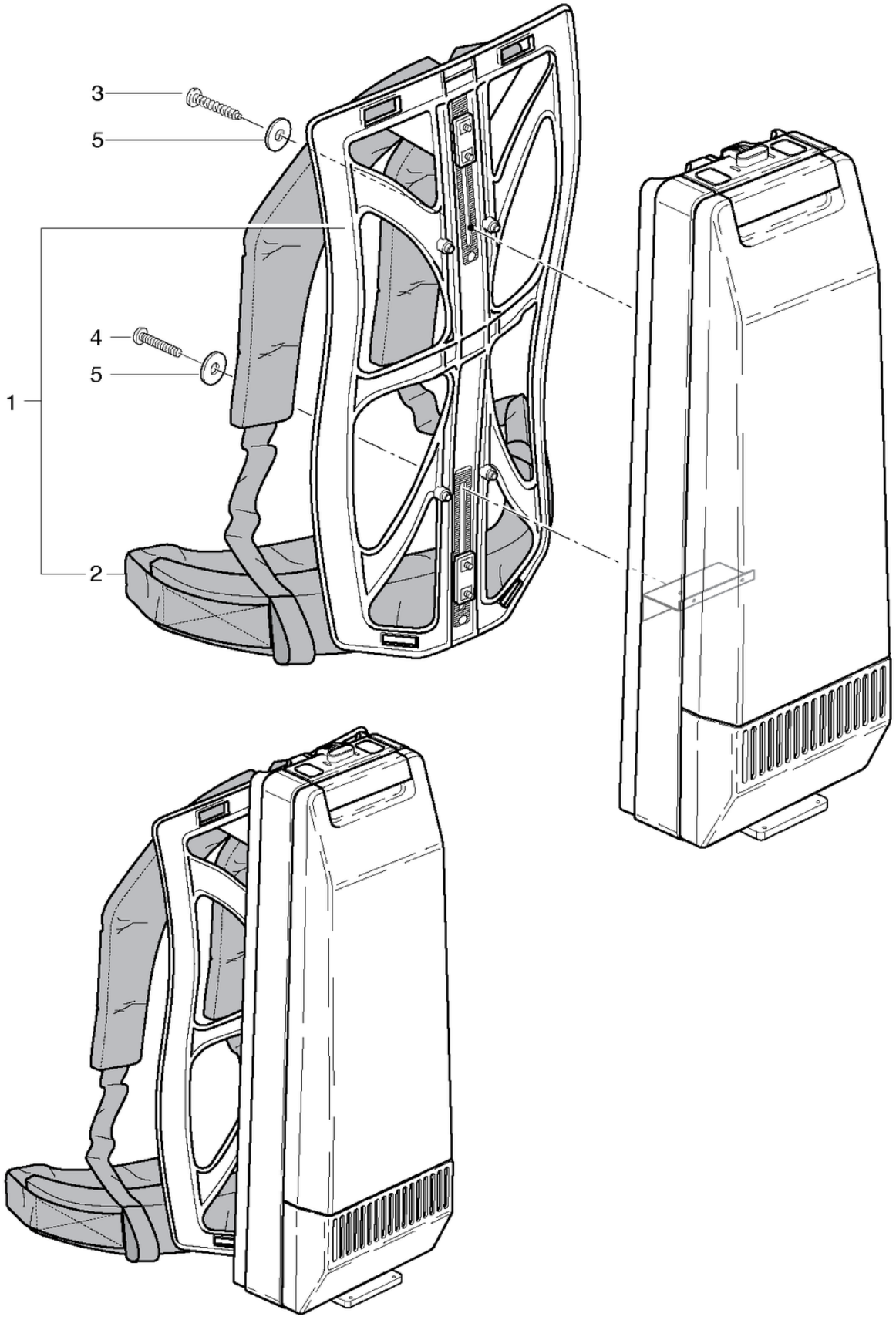

RS08 B

Pièce à porter du dos

PDF créé le: 19.05.2024 19:23

Pos.	N° d'article	Pièce de rechange	Prix
1	025.150	Cadre de transport réglable cpl.	100.55 CHF
2	025.159	Ensemble de support - RS05	68.35 CHF
3	P516A	Vis WN 1452 K30 x 10 A2	2.20 CHF
4	P476I	Vis DIN 7985 M5 x 30	2.20 CHF
5	029.013	Rondelle ISO 4759 20 / 5.3 / 1.25	3.00 CHF

RS08 B

Tuyau d'aspiration set

PDF créé le: 19.05.2024 19:23

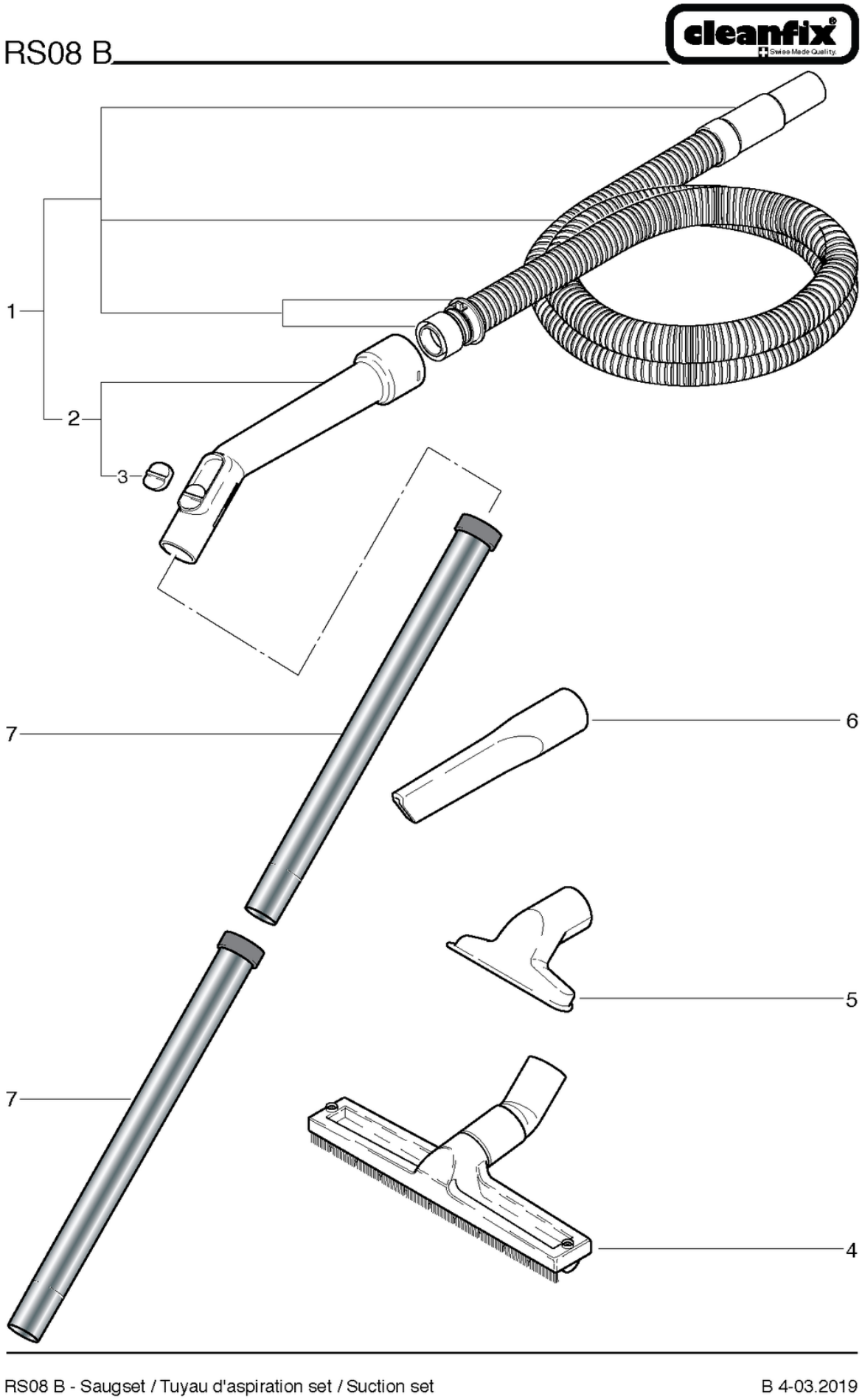

RS08 B

Tuyau d'aspiration set

PDF créé le: 19.05.2024 19:23

Pos.	N° d'article	Pièce de rechange	Prix
1	029.038	Flexible d'aspiration, 1,5m	65.85 CHF
2	900.670	Coude avec clapet	24.00 CHF
3	P581B	Clapet	2.20 CHF
4	646.200	Suceur brosse à roulettes, 30cm	39.30 CHF
5	645.004	Suceur ameublement	6.50 CHF
6	645.006	Suceur à fente	7.30 CHF
7	645.002	Tube chromé	11.90 CHF

RS08 B

Kit de fixation batterie

PDF créé le: 19.05.2024 19:23

RS08 B

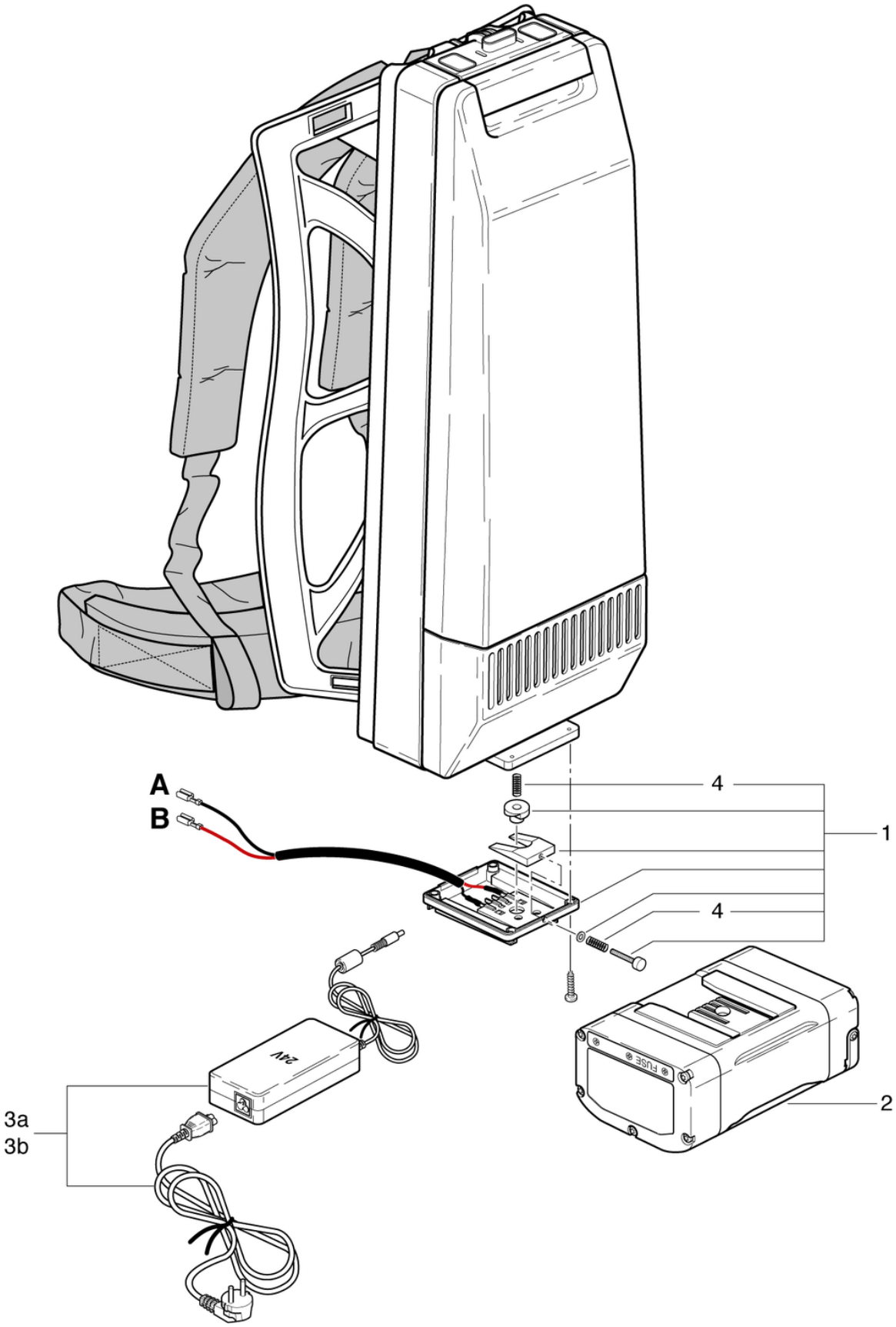

RS08 B

Kit de fixation batterie

PDF créé le: 19.05.2024 19:23

Pos.	N° d'article	Pièce de rechange	Prix
1	029.036	Kit de montage batterie	170.35 CHF
2	029.037	Batterie au lithium 24V / 11.6Ah	411.85 CHF
3a	029.041SEV	Chargeur 24V / 60W SEV	104.00 CHF
3b	029.041VDE	Chargeur 24V 60W VDE	104.00 CHF
4	029.043	Ressort de compression pour kit de montage	2.20 CHF