S20 plus

Table des matieres

PDF créé le: 19.05.2024 18:33

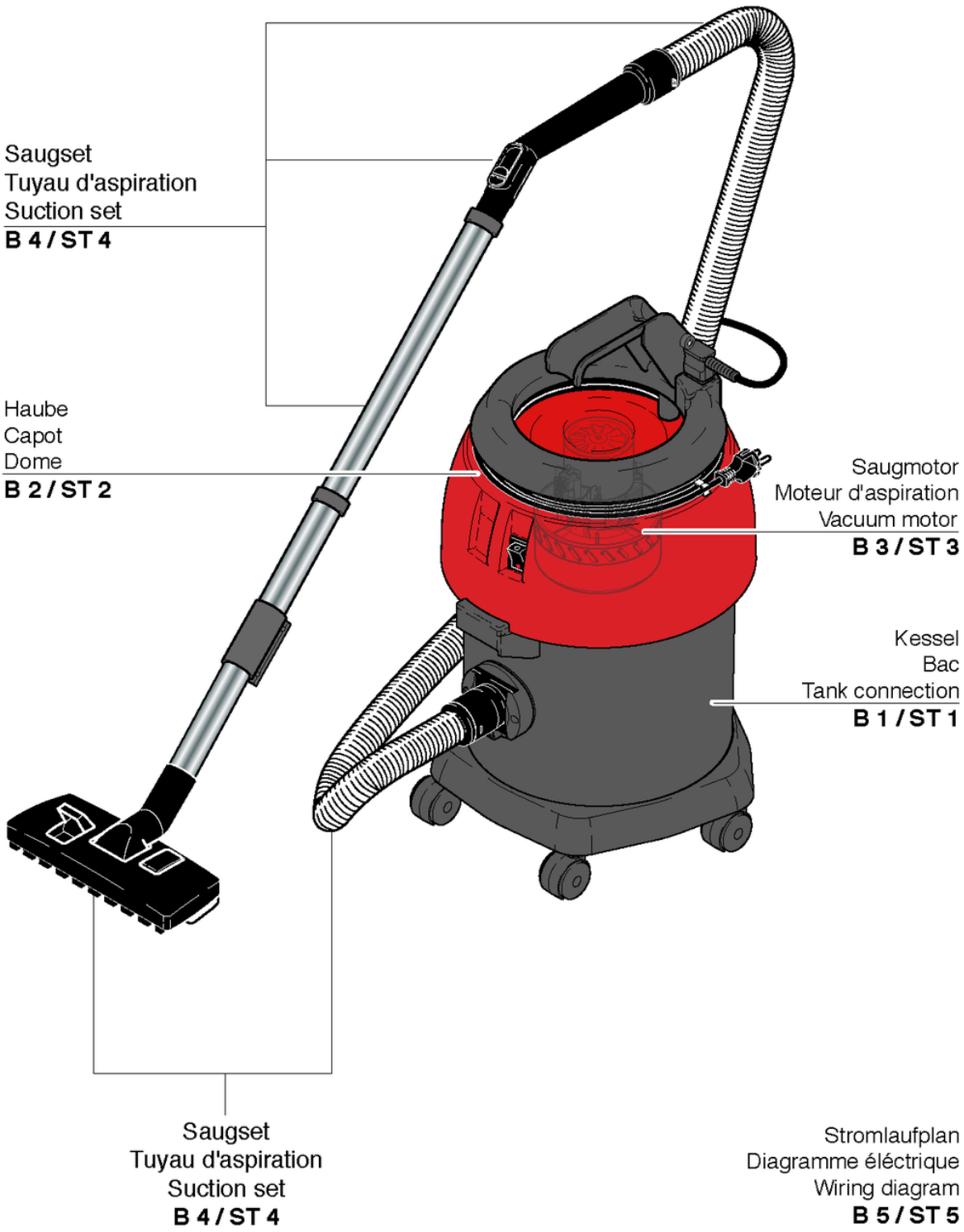

S20 plus

Bac

PDF créé le: 19.05.2024 18:33

S 20 Plus

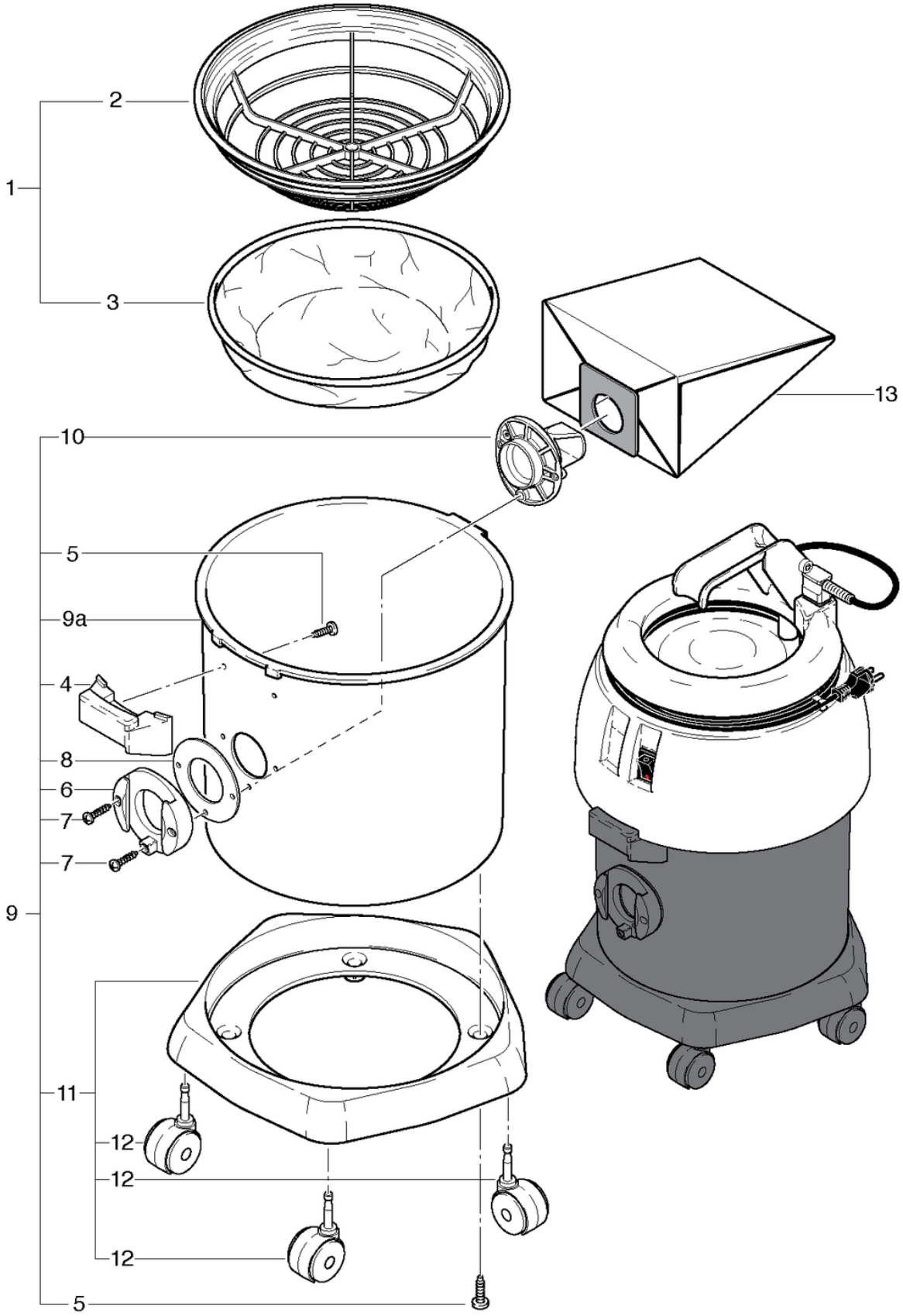

S20 plus

Bac

PDF créé le: 19.05.2024 18:33

Pos.	N° d'article	Pièce de rechange	Prix
1	20122519	Panier avec filtre cpl.	37.10 CHF
2	4012186	Cassette pour filtre	20.00 CHF
3	020.320	Filtre en coton	16.40 CHF
4	012.117	Poignee gris antracite	28.95 CHF
5	P516H	Vis WN 1451 K50 x 16	2.20 CHF
6	4012234	Raccord de baignoire gris anthracite	7.55 CHF
7	P515E	Vis WN 1452 K50 x 30	2.20 CHF
8	649012512	Joint	2.80 CHF
9a	020.125	Bac gris anthracite	56.90 CHF
9	020.100	Bac S20 gris anthracite	93.25 CHF
10	014.106	Déflecteur de buse de sortie SW21 gris anthracite	10.70 CHF
11	020.128	Chariot SW20 gris anthracite cpl. incl.5 élos	72.65 CHF
12	P204F	Roulette pivotante ø50mm	5.05 CHF
13	020.420	Sac de poussière	2.80 CHF

S20 plus

Capot

PDF créé le: 19.05.2024 18:33

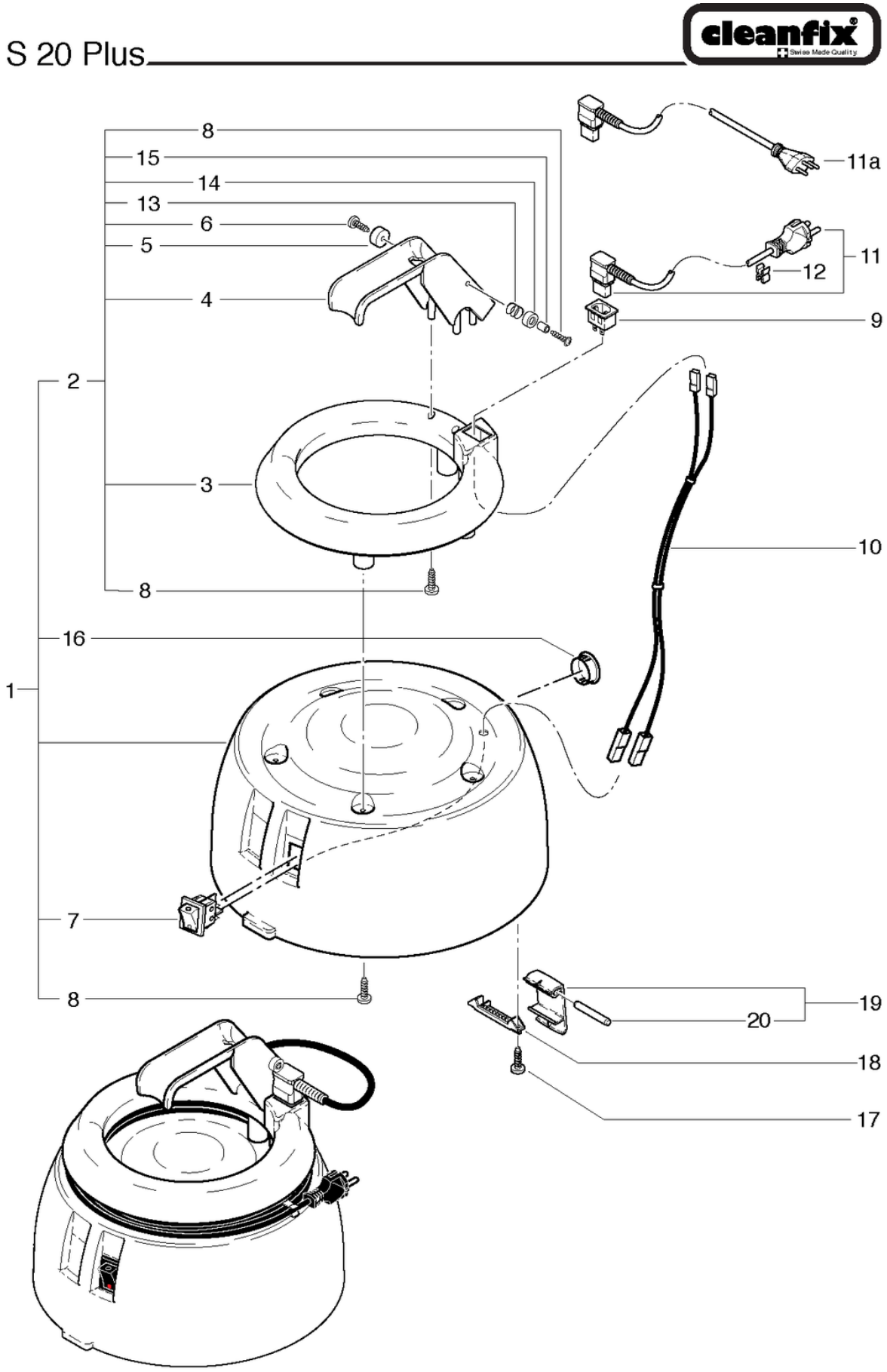

S20 plus

Capot

PDF créé le: 19.05.2024 18:33

Pos.	N° d'article	Pièce de rechange	Prix
1	021.203	Capot compl. rouge imprime	90.85 CHF
2	020.112	Poignée S20SW20 Plus gris anthracite, contenant Pos. 3-6,8,13-15	0.00 CHF
3	026.113	Bague Grip S20 plus	57.00 CHF
4	012.117	Poignee gris antracite	28.95 CHF
5	012.115	Roue de sécurité du câble	2.10 CHF
6	P516P	Vis WN 1452 K40 x 12	2.20 CHF
7	P240	Interrupteur à touche basculante orange 230V	15.05 CHF
8	P516G	Vis WN 1451 K40 x 16	2.20 CHF
9	012.161	Fiche de l'appareil 2P. Nouveau	4.65 CHF
10	012.152	Câble de raccord 0.6m, noir	3.60 CHF
11a	022.150A	Câble d*alimentation SEV 2 x 1,00mm2, 10m	33.75 CHF
11	022.150	Cable d'alimentation VDE 2 x 1,00mm2, 10m, noir	29.55 CHF
12	P278	Câble - clips gris	2.20 CHF
13	022.163	Ressort de compression 0,8 / 8,8 / 10,5	2.20 CHF
14	022.162	Cosse	2.20 CHF
15	022.161	Manchon de guidage	2.21 CHF
16	P171A	Couvercle Ø25,5mm	3.20 CHF
17	P516C	Vis WN 1452 K40 x 16	2.20 CHF
18	022.114	Boulon porteur doux gris anthracite	2.20 CHF
19	020.116	obturateur levier gris anthracite dur complet	7.20 CHF
20	022.115	Boulon	2.50 CHF

S20 plus

Moteur d'aspiration

PDF créé le: 19.05.2024 18:33

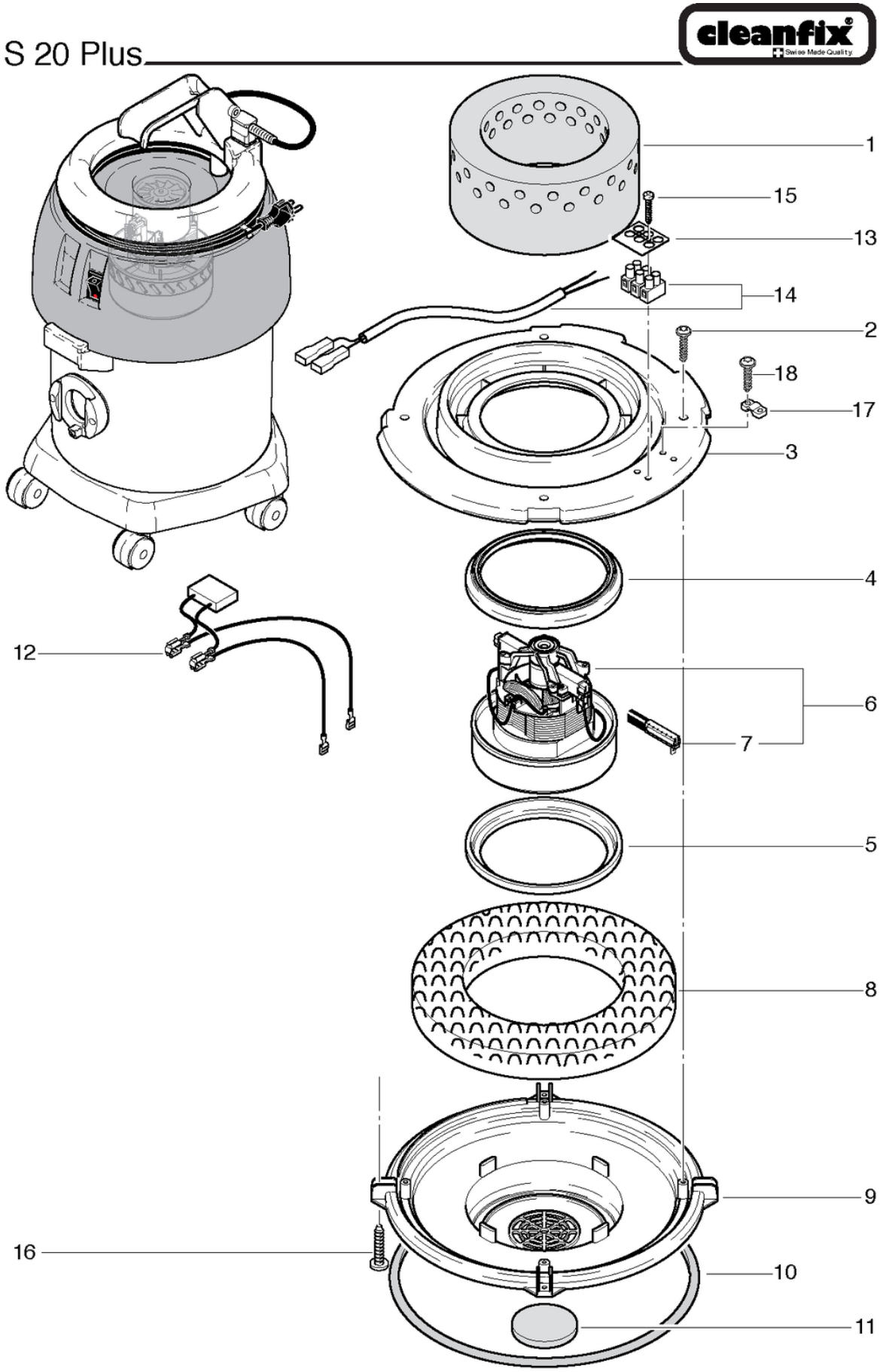

S20 plus

Moteur d'aspiration

PDF créé le: 19.05.2024 18:33

Pos.	N° d'article	Pièce de rechange	Prix
1	020.208	Isolation phonique du moteur	11.80 CHF
2	P515X	Vis WN 1452 K40 x 20	2.20 CHF
3	020.303	Plaque de maintien	33.30 CHF
4	012.133	Joint haut moteur S10/12	7.90 CHF
5	P971H	étanchéité de turbine	10.70 CHF
6	P870O	Moteur d'aspiration 230V/50Hz, 1000W	172.75 CHF
7	P870KB	balais de charbon (paire) OEP	39.00 CHF
8	020.309	Tapis d'insonorisation	9.65 CHF
9	020.308	Plaque de support	26.45 CHF
10	020.304	Joint de godet	8.20 CHF
11	022.134	Filtre à air du moteur	2.50 CHF
12	022.143	Faisceau du câble moteur d'aspiration	12.50 CHF
13	P390	Plaque de classification	2.20 CHF
14	020.307	Faisceau du câble avec de la pince	11.80 CHF
15	P516E	Vis WN 1451 K30 x 20	2.20 CHF
16	P517A	Vis WN 1452 K40 x 35	2.20 CHF
17	4611085	Bride pour cable	2.20 CHF
18	P515Z	Vis WN 1452 K50 x 16	2.20 CHF

S20 plus

Tuyau d'aspiration set

PDF créé le: 19.05.2024 18:33

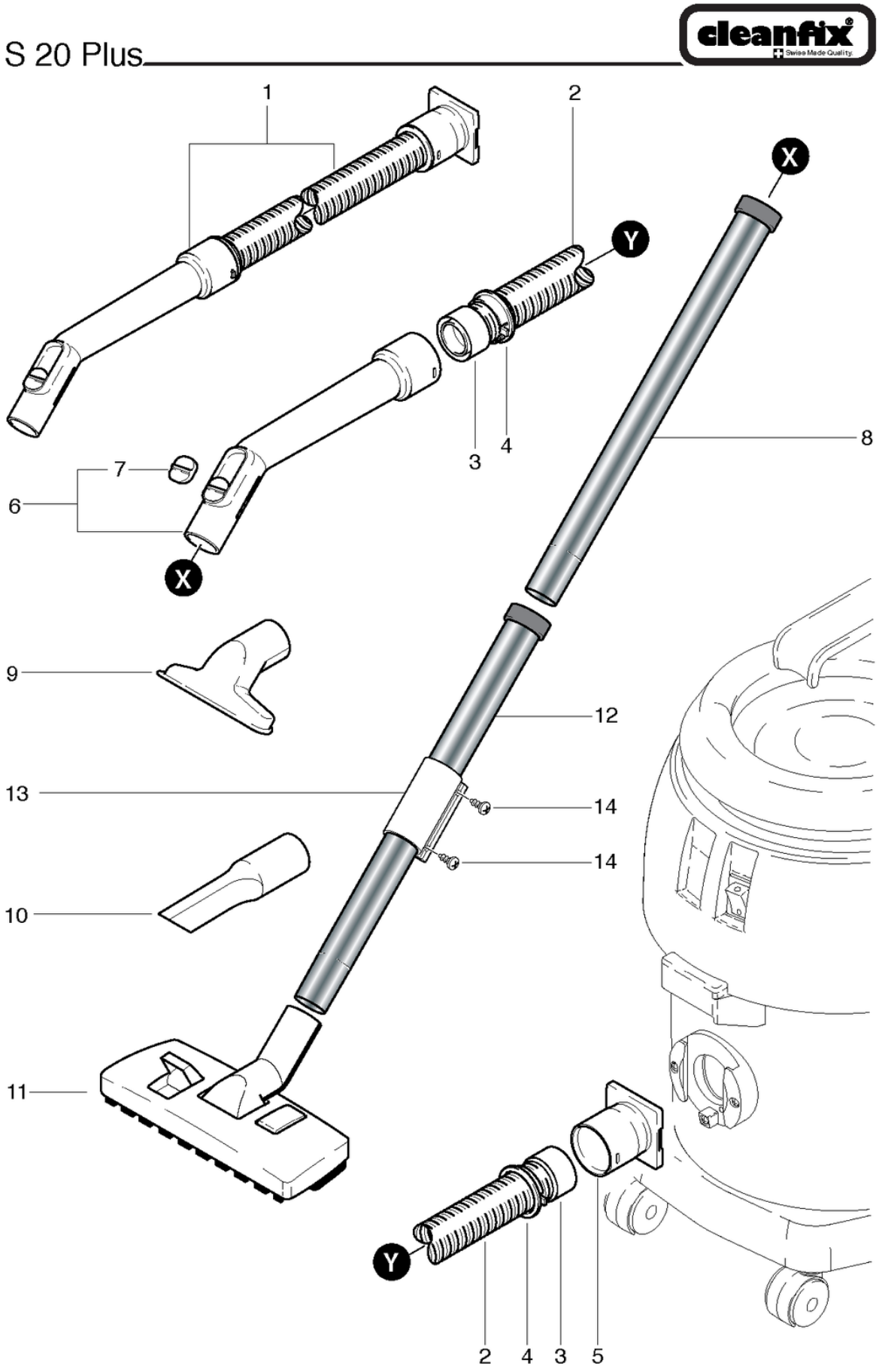

S20 plus

Tuyau d'aspiration set

PDF créé le: 19.05.2024 18:33

Pos.	N° d'article	Pièce de rechange	Prix
1	020.567	Flexible d'aspiration, 3m, avec coude	71.40 CHF
2	P562A	Flexible d'aspiration, NW32 x 3m	62.95 CHF
3	P583	Anneau de support noir à visser ø32	4.80 CHF
4	P578	Anneau gris à cliquer	2.20 CHF
5	012.570	Manchon de raccordement	2.20 CHF
6	900.670	Coude avec clapet	24.00 CHF
7	P581B	Clapet	2.20 CHF
8	645.002	Tube chromé	11.90 CHF
9	645.004	Suceur ameublement	6.50 CHF
10	645.006	Suceur à fente	7.30 CHF
11	645.103	Suceur combiné	34.20 CHF
12	012.410	Tuyau d'aspirateur chromé avec Collier coulissant	17.15 CHF
13	012.411	Collier coulissant	8.00 CHF
14	P515W	Vis WN 1451 K40 x 8	2.20 CHF

S20 plus

Diagramme éléctrique

PDF créé le: 19.05.2024 18:33

S 20 Plus

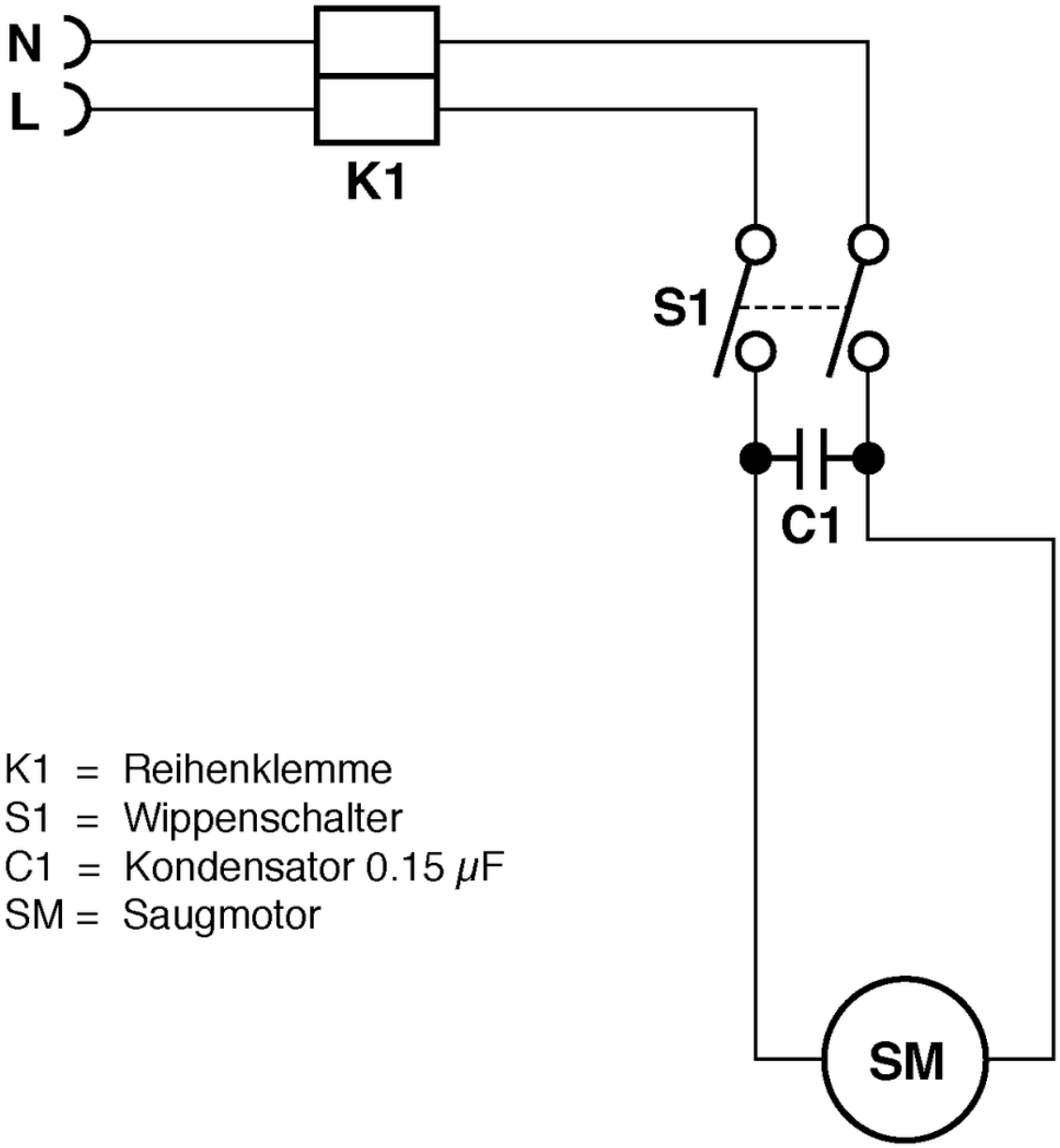

K1 = Reihenklemme
S1 = Wippenschalter
C1 = Kondensator 0.15 μF
SM = Saugmotor