CLEANFIX SW20 Plus

Table des matieres

PDF créé le: 18.05.2024 20:16

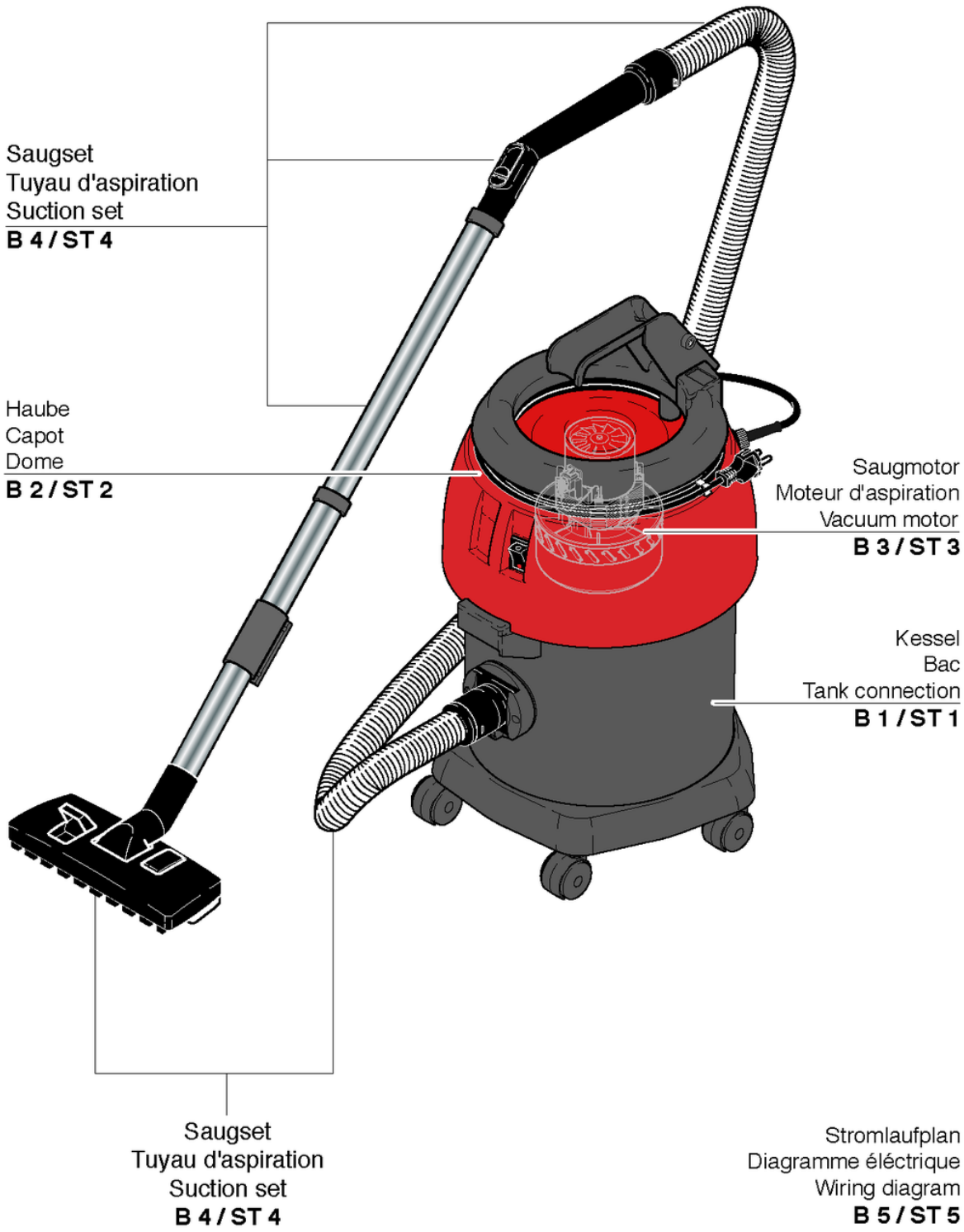

CLEANFIX SW20 Plus

Bac

PDF créé le: 18.05.2024 20:16

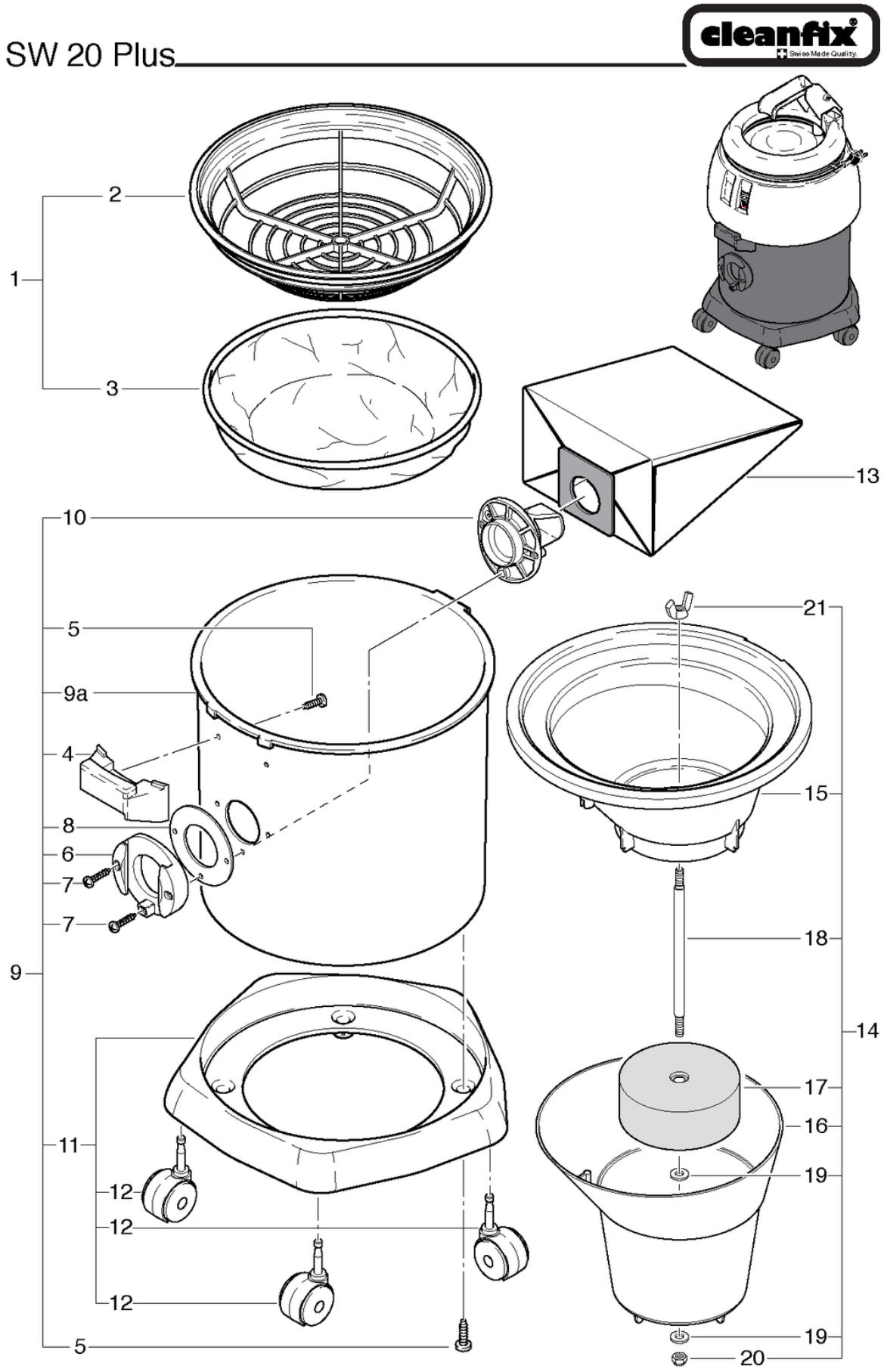

CLEANFIX SW20 Plus

Bac

PDF créé le: 18.05.2024 20:16

Pos.	N° d'article	Pièce de rechange	Prix
1	20122519	Panier avec filtre cpl.	37.10 CHF
2	4012186	Cassette pour filtre	20.00 CHF
3	020.320	Filtre en coton	16.40 CHF
4	020.122	Fixation SW20 pour capot gris anthracite	6.45 CHF
5	P516H	Vis WN 1451 K50 x 16	2.20 CHF
6	4012234	Raccord de baignoire gris anthracite	7.55 CHF
7	P515E	Vis WN 1452 K50 x 30	2.20 CHF
8	649012512	Joint	2.80 CHF
9a	020.125	Bac gris anthracite	56.90 CHF
9	020.100	Bac S20 gris anthracite	93.25 CHF
10	014.106	Déflecteur de buse de sortie SW21 gris anthracite	10.70 CHF
11	020.128	Chariot SW20 gris anthracite cpl. incl.5 élos	72.65 CHF
12	P204F	Roulette pivotante ø50mm	5.05 CHF
13	020.420	Sac de poussière	2.80 CHF
13	020.430	Sac en papier (10 pièces)	19.65 CHF
14	021.601	Flotteur cpl.	128.75 CHF
15	014.622A	Support du aspiration humide	56.90 CHF
16	014.623	Couvercle de flotteur	56.90 CHF
17	014.620	Flotteur compl.	21.50 CHF
18	014.624	Tige de flotteur	9.20 CHF
19	P497K	Rondelle DIN 125 A M6 6,4/12/1,6 A2	2.20 CHF
20	P492K	Écrou DIN 985 M6 A2	2.20 CHF
21	P253L	Écrou papillon Ø34 M6 traversant	5.90 CHF

CLEANFIX SW20 Plus

Capot

PDF créé le: 18.05.2024 20:16

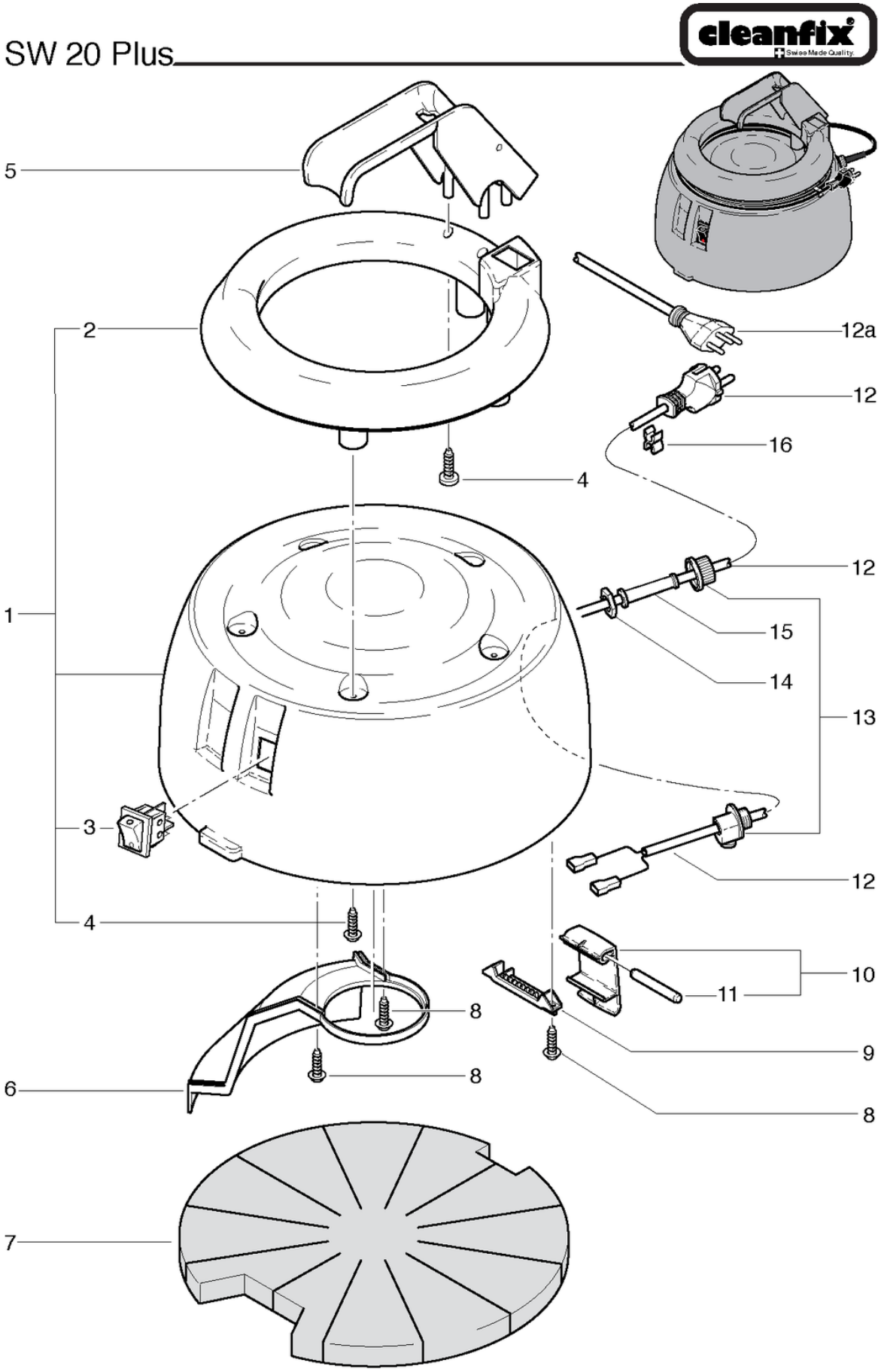

CLEANFIX SW20 Plus

Capot

PDF créé le: 18.05.2024 20:16

Pos.	N° d'article	Pièce de rechange	Prix
1	021.204	Capot SW20 Plus cpl. SW20 rouge imprimé	90.90 CHF
2	026.113	Bague Grip S20 plus	57.00 CHF
3	P240	Interrupteur à touche basculante orange 230V	15.05 CHF
4	P516G	Vis WN 1451 K40 x 16	2.20 CHF
5	012.117	Poignee gris antracite	28.95 CHF
6	020.213	Canale d'air	13.25 CHF
7	021.206	Isolation acoustique	17.90 CHF
8	P516C	Vis WN 1452 K40 x 16	2.20 CHF
9	022.114	Boulon porteur doux gris anthracite	2.20 CHF
10	020.116	obturateur levier gris anthracite dur complet	7.20 CHF
11	022.115	Boulon	2.50 CHF
12a	P287A	Cable d'alimentation SEV 2 x 1,0mm2, 10m	37.25 CHF
12	P288A	Câble d'alimentation VDE 2 x 1,0 mm2, 10 m	35.40 CHF
13	P279	Collier de décharge de traction en 2 parties	4.25 CHF
14	P279H	Contre-écrou PG9 laiton nickelé	2.20 CHF
15	P280	Protection de fléchir	2.20 CHF
16	P278	Câble - clips gris	2.20 CHF

CLEANFIX SW20 Plus

Moteur d'aspiration

PDF créé le: 18.05.2024 20:16

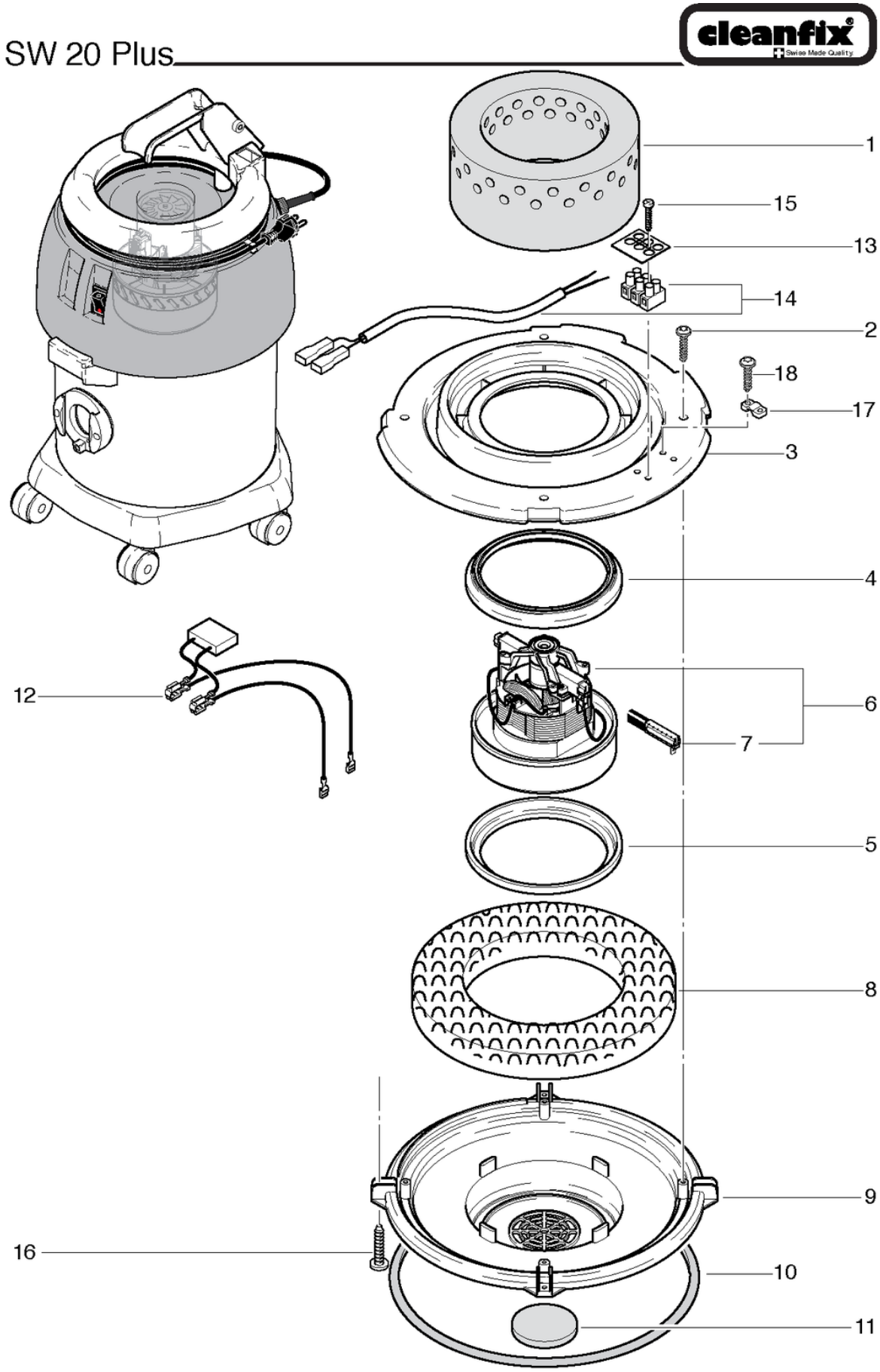

CLEANFIX SW20 Plus

Moteur d'aspiration

PDF créé le: 18.05.2024 20:16

Pos.	N° d'article	Pièce de rechange	Prix
1	020.211	Isolation phonique du moteur	15.75 CHF
2	P515X	Vis WN 1452 K40 x 20	2.20 CHF
3	020.303	Plaque de maintien	33.30 CHF
4	012.133	Joint haut moteur S10/12	7.90 CHF
5	P971H	étanchéité de turbine	10.70 CHF
6	P870E	Moteur d'aspiration 230V/50Hz 1000 W bp	212.40 CHF
7	P870KB	balais de charbon (paire) OEP	39.00 CHF
8	020.309	Tapis d'insonorisation	9.65 CHF
9	020.308	Plaque de support	26.45 CHF
10	020.304	Joint de godet	8.20 CHF
11	022.134	Filtre à air du moteur	2.50 CHF
12	022.143	Faisceau du câble moteur d'aspiration	12.50 CHF
13	P390	Plaque de classification	2.20 CHF
14	020.307	Faisceau du câble avec de la pince	11.80 CHF
15	P516E	Vis WN 1451 K30 x 20	2.20 CHF
16	P517A	Vis WN 1452 K40 x 35	2.20 CHF
17	4611085	Bride pour cable	2.20 CHF
18	P515Z	Vis WN 1452 K50 x 16	2.20 CHF

CLEANFIX SW20 Plus

Tuyau d'aspiration set

PDF créé le: 18.05.2024 20:16

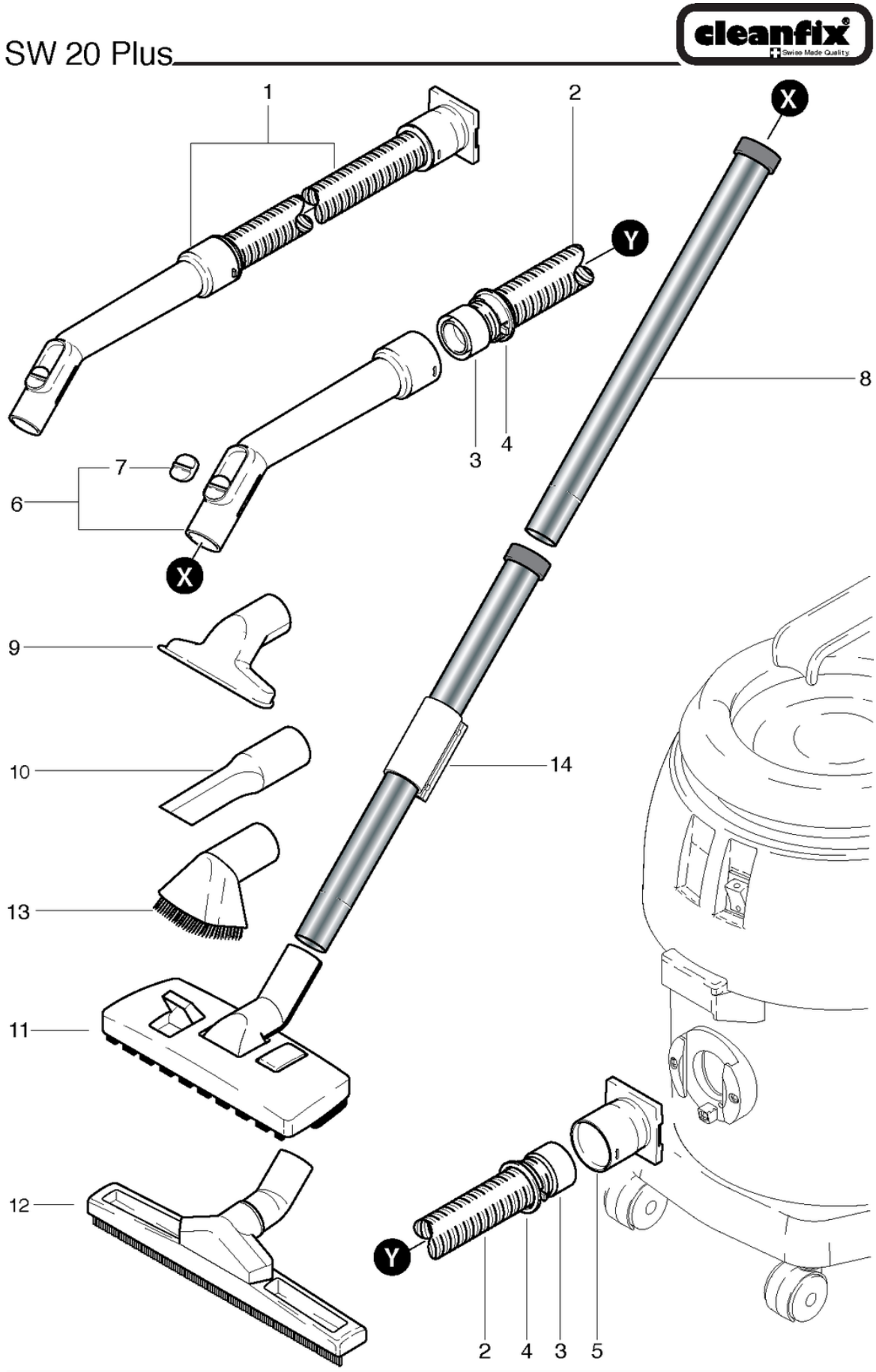

CLEANFIX SW20 Plus

Tuyau d'aspiration set

PDF créé le: 18.05.2024 20:16

Pos.	N° d'article	Pièce de rechange	Prix
1	020.567	Flexible d'aspiration, 3m, avec coude	71.40 CHF
2	P562A	Flexible d'aspiration, NW32 x 3m	62.95 CHF
3	P583	Anneau de support noir à visser ø32	4.80 CHF
4	P578	Anneau gris à cliquer	2.20 CHF
5	012.570	Manchon de raccordement	2.20 CHF
6	900.670	Coude avec clapet	24.00 CHF
7	P581B	Clapet	2.20 CHF
8	645.002A	Tube en acier chromé	18.40 CHF
9	645.004	Suceur ameublement	6.50 CHF
10	645.006	Suceur à fente	7.30 CHF
11	645.103	Suceur combiné	34.20 CHF
12	646.300	Suceur à eau, 37cm	43.70 CHF
13	645.005	Brosse ronde pinceau	7.30 CHF
14	645.003	Tube en acier chromé avec pince coulissante	28.85 CHF

CLEANFIX SW20 Plus

Diagramme éléctrique

PDF créé le: 18.05.2024 20:16

SW 20 Plus

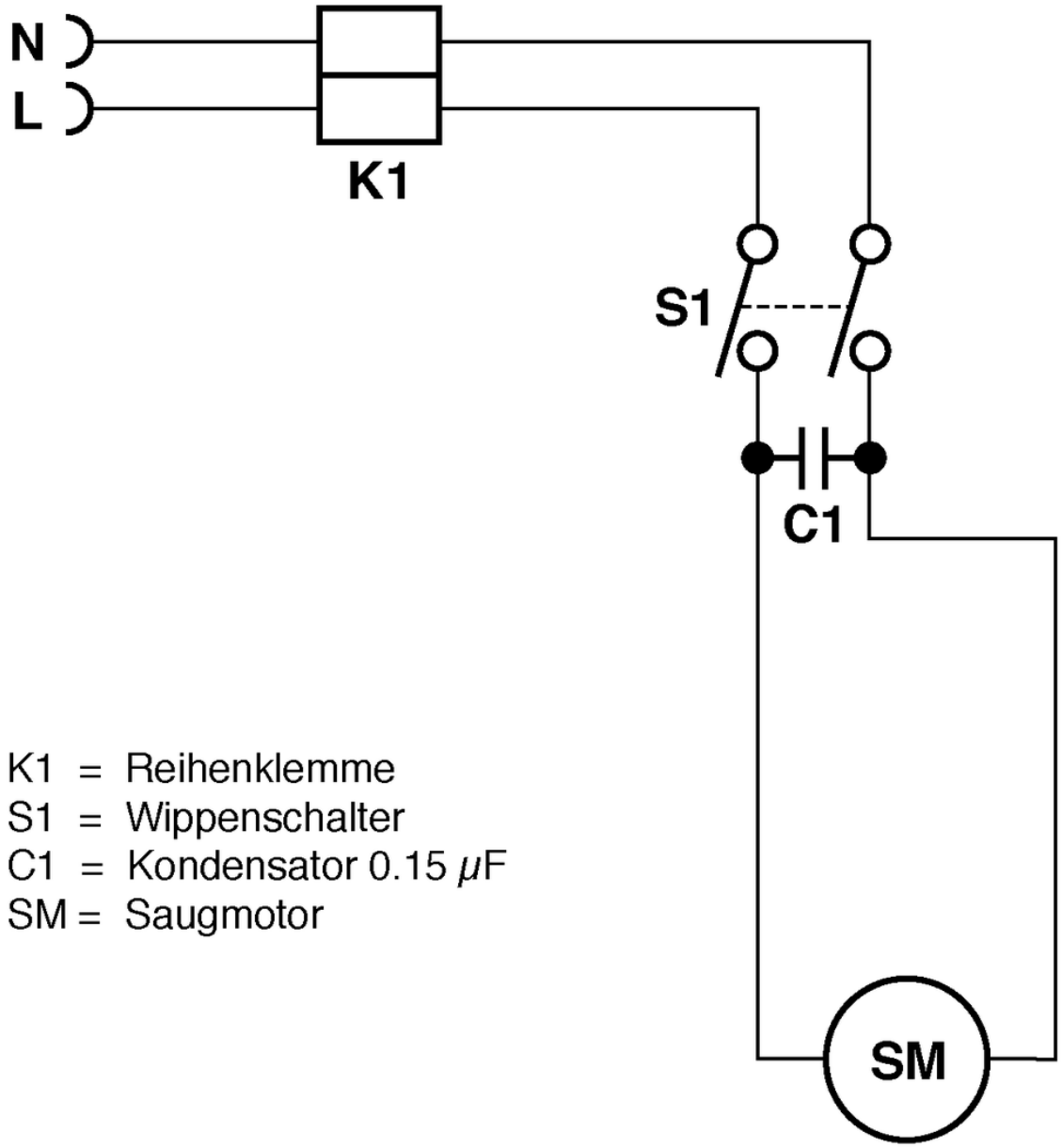

K1 = Reihenklemme
S1 = Wippenschalter
C1 = Kondensator 0.15 μF
SM = Saugmotor