# CLEANFIX TW 300 S

## Table des matieres

PDF créé le: 14.05.2024 06:59

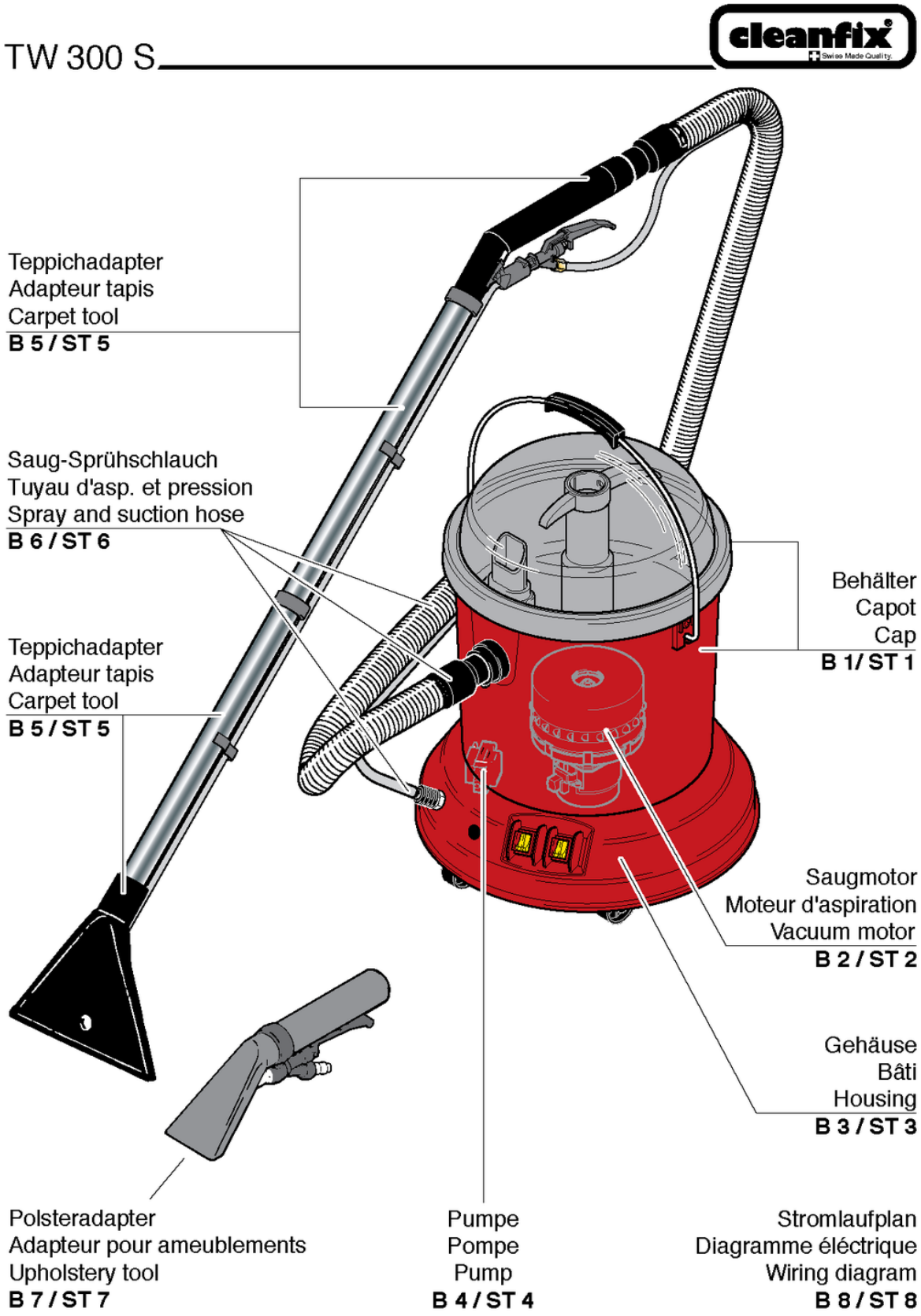

# CLEANFIX TW 300 S

## Capot

PDF créé le: 14.05.2024 06:59

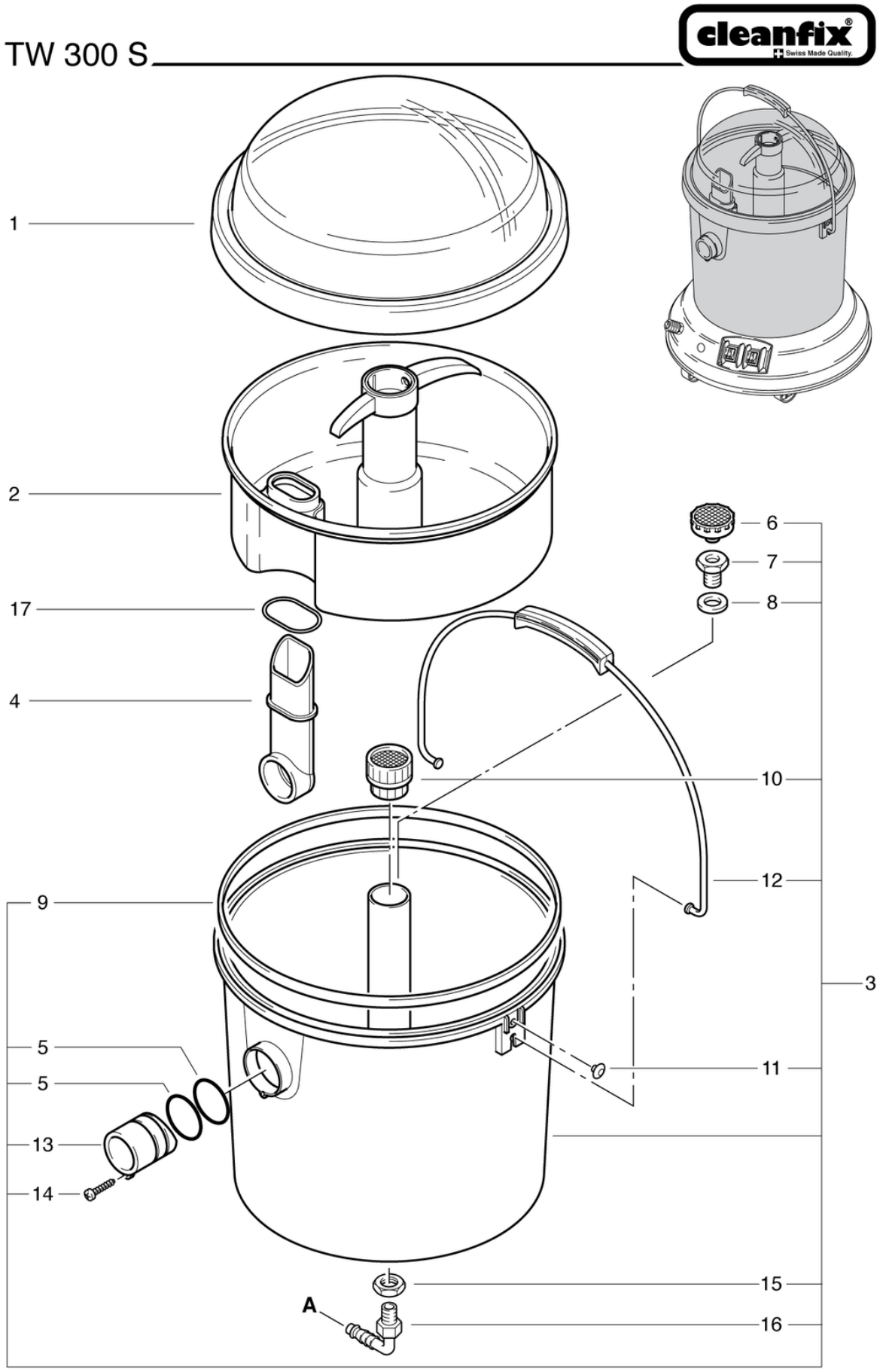

# CLEANFIX TW 300 S

## Capot

PDF créé le: 14.05.2024 06:59

| Pos. | N° d'article | Pièce de rechange | Prix |
|---|---|---|---|
| 1 | P008 | Capot gris transparent | 49.70 CHF |
| 2 | 030.007 | Seau d'eau sale, cpl. | 86.90 CHF |
| 3 | 030.001 | Récipient complète | 124.85 CHF |
| 4 | P025 | Tube d'entrée | 22.50 CHF |
| 5 | P024 | Anneau DIN 3771 35/3 NBR | 2.20 CHF |
| 6 | P106 | Filtre eau douce ND | 17.50 CHF |
| 7 | P535E | Mamelon creux 3/8 - 1/4 x 16 Ms | 10.40 CHF |
| 8 | P097 | Rondelle de joint 30/17/2 PE | 2.20 CHF |
| 9 | P052 | Joint ovale 323,7 x 7,8 x 4,4 mm | 9.65 CHF |
| 10 | P071 | Tamis de tuyau d'aspiration | 11.80 CHF |
| 11 | P070E | Tête de serrage Ø 14/6 x 10mm noir | 2.60 CHF |
| 12 | P009 | Poignée | 17.90 CHF |
| 13 | P026 | Prise de connexion | 22.50 CHF |
| 14 | P482G | Vis SPAX 3,5 x 16 | 2.20 CHF |
| 15 | P535B | Écrou 3/8 Ms | 2.20 CHF |
| 16 | P541H | Mamelon coudé WES 8 / R1 / 4 | 4.65 CHF |
| 17 | P024A | Anneau DIN 3771 35/4 NBR | 2.20 CHF |

# CLEANFIX TW 300 S

## Moteur d'aspiration

PDF créé le: 14.05.2024 06:59

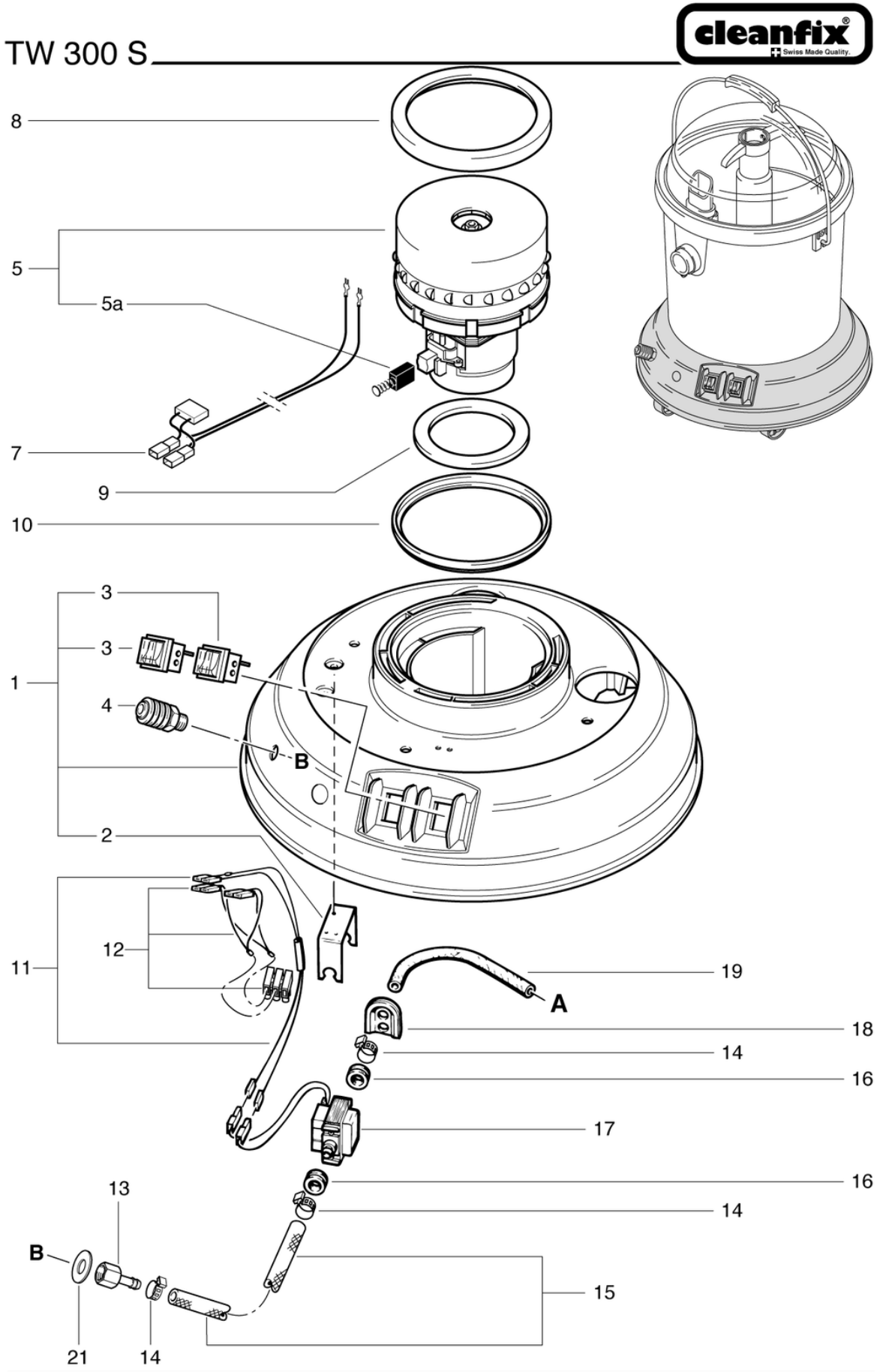

# CLEANFIX TW 300 S

## Moteur d'aspiration

PDF créé le: 14.05.2024 06:59

| Pos. | N° d'article | Pièce de rechange | Prix |
|---|---|---|---|
| 1 | 030.011 | Bâti de l'appareil complète | 60.40 CHF |
| 2 | P207B | Fixation de la pompe, alu | 6.45 CHF |
| 3 | P240 | Interrupteur à touche basculante orange 230V | 15.05 CHF |
| 4 | P500B | Raccord rapide 1/4 AG, grand laiton | 24.65 CHF |
| 5a | P870KB | balais de charbon (paire) OEP | 39.00 CHF |
| 5 | P870E | Moteur d'aspiration 230V/50Hz 1000 W bp | 212.40 CHF |
| 7 | 022.143 | Faisceau du câble moteur d'aspiration | 12.50 CHF |
| 8 | P971C | Joint d'étanchéité de turbine noire | 11.80 CHF |
| 9 | P013 | Bague d'étanchéité 103/77 x 10mm | 3.95 CHF |
| 10 | P971G | Joint d'étanchéité de turbine bleue | 10.70 CHF |
| 11 | 030.367 | Toron de cable avec diode | 11.80 CHF |
| 12 | P389 | Toron de cable avec serrage | 13.95 CHF |
| 13 | P525K | Raccord de tuyau NW8-1/4 | 6.75 CHF |
| 14 | P550A | Collier de serrage 14.5-706R | 2.50 CHF |
| 15 | 030.021 | Tuyau ø 6 / 12 x 0,44m | 10.70 CHF |
| 16 | P207A | Douille de passage | 3.20 CHF |
| 17 | P809 | NDS-X Pompe 220-240V/50Hz | 220.25 CHF |
| 18 | 030.014 | Joint 42 x 45 | 4.65 CHF |
| 19 | 030.020 | Tuyau ø 6 / 12 x 0,36m | 10.70 CHF |
| 21 | P496A | Rondelle DIN 522 M12 13/30/1,6 | 2.20 CHF |

# CLEANFIX TW 300 S

## Bâti

PDF créé le: 14.05.2024 06:59

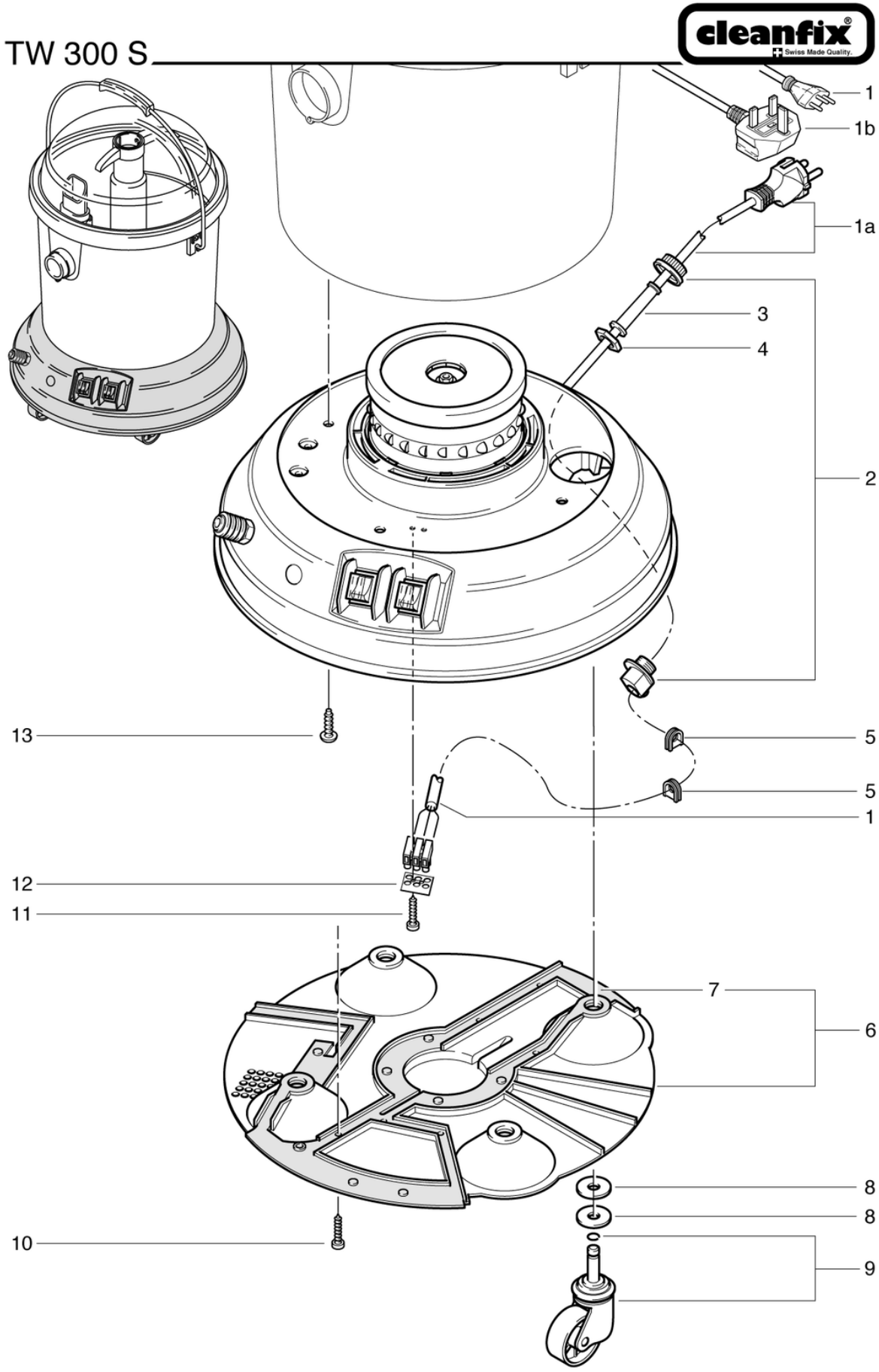

# CLEANFIX TW 300 S

## Bâti

PDF créé le: 14.05.2024 06:59

| Pos. | N° d'article | Pièce de rechange | Prix |
|---|---|---|---|
| 1a | P288 | Câble d'alimentation VDE 2 x 0,75 mm2, 7,5 m | 30.75 CHF |
| 1b | P277 | 7 | 49.00 CHF |
| 1 | P287 | Cable d'alimentation SEV 2 x 0,75mm2, 7,5m | 30.75 CHF |
| 2 | P279 | Collier de décharge de traction en 2 parties | 4.25 CHF |
| 3 | P280 | Protection de fléchir | 2.20 CHF |
| 4 | P279H | Contre-écrou PG9 laiton nickelé | 2.20 CHF |
| 5 | P014A | Bec 14 x 16 mm | 3.20 CHF |
| 6 | P023 | Plaque de base avec isolation | 43.25 CHF |
| 7 | P023A | Plaque d'isolation phonique | 20.00 CHF |
| 8 | P510A | Rondelle DIN 125 A M10 10,5/20/2 PA6.6 | 2.20 CHF |
| 9 | P028A | Roulette pivotante ø50mm | 12.90 CHF |
| 10 | P482F | Vis DIN 7981 C 2,9 x 13 | 2.20 CHF |
| 11 | P482E | Vis DIN 7981 C 2,9 x 16 | 2.20 CHF |
| 12 | P390 | Plaque de classification | 2.20 CHF |
| 13 | P482H | Vis WN 1451 K50 x 14 | 2.20 CHF |

# CLEANFIX TW 300 S

## Pompe

PDF créé le: 14.05.2024 06:59



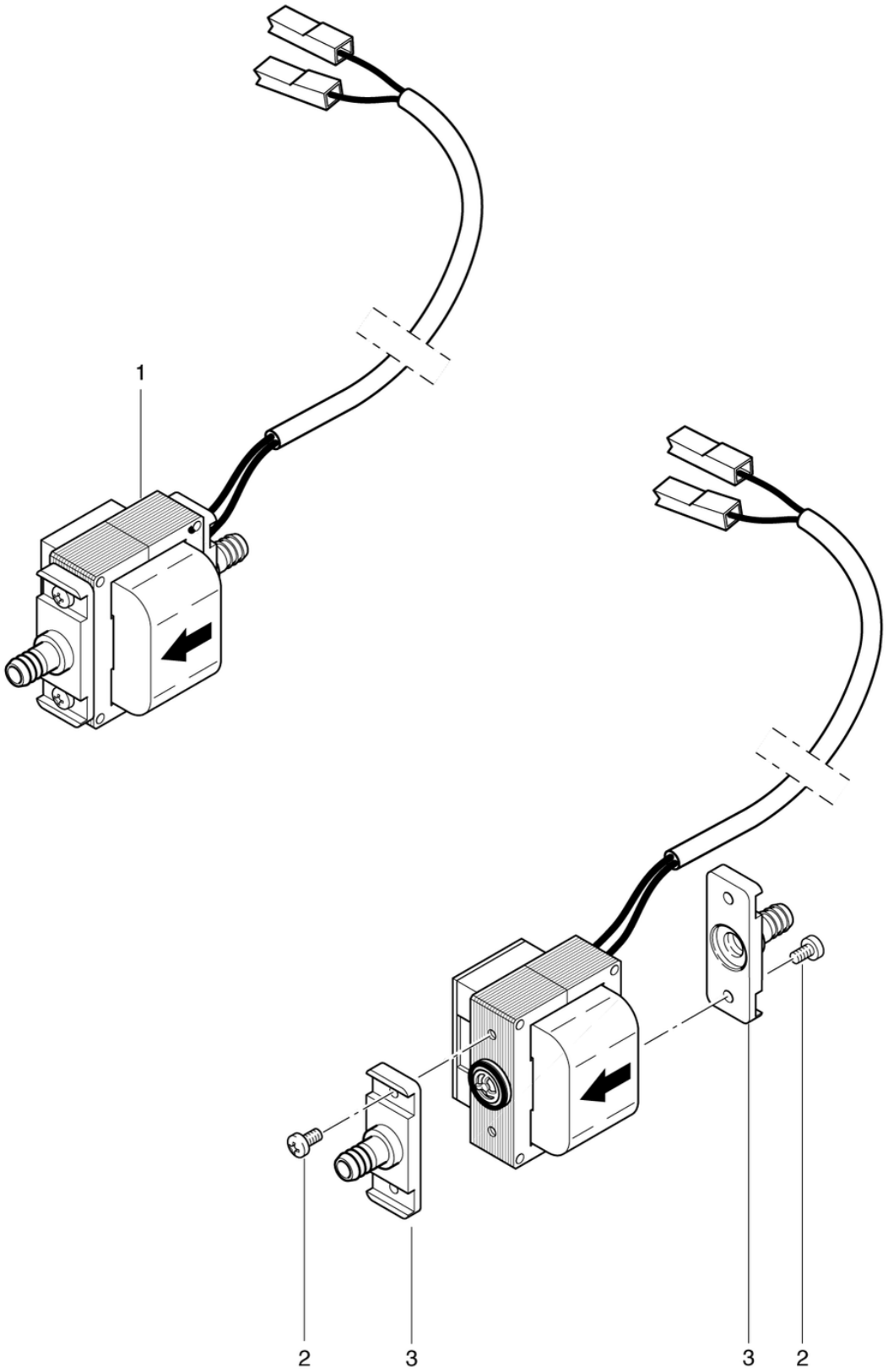

# CLEANFIX TW 300 S

## Pompe

PDF créé le: 14.05.2024 06:59

| Pos. | N° d'article | Pièce de rechange | Prix |
|---|---|---|---|
| 1 | P809 | NDS-X Pompe 220-240V/50Hz | 220.25 CHF |
| 2 | P481M | Vis DIN 7985 M4 x 10 A2 | 2.20 CHF |
| 3 | P809M | Raccord droite filité | 6.45 CHF |

# CLEANFIX TW 300 S

## Adaptateur tapis

PDF créé le: 14.05.2024 06:59

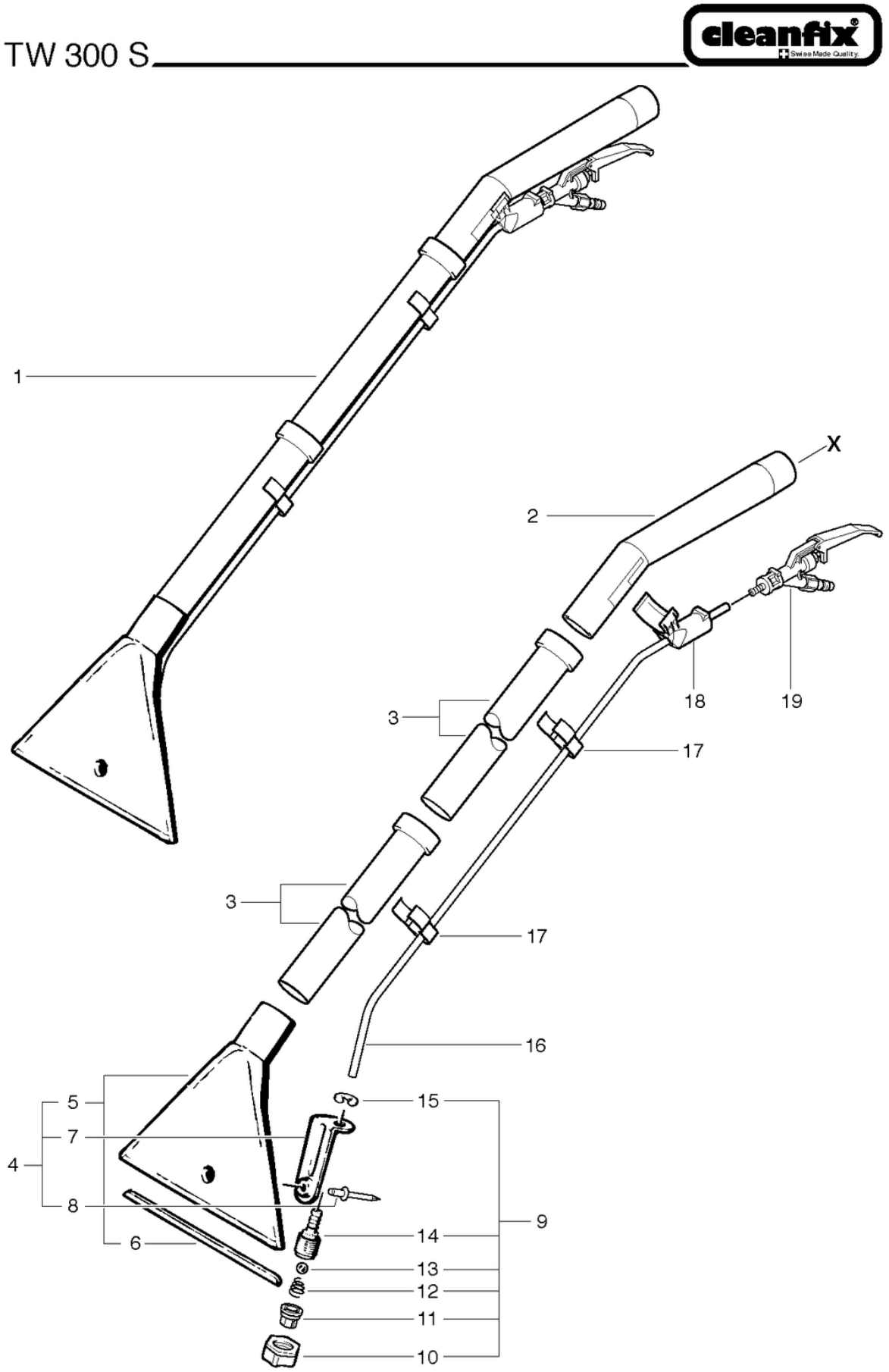

# CLEANFIX TW 300 S

## Adaptateur tapis

PDF créé le: 14.05.2024 06:59

| Pos. | N° d'article | Pièce de rechange | Prix |
|---|---|---|---|
| 1 | 606.000 | Canne, 26cm, 1 gicleur avec coude PVC | 152.90 CHF |
| 2 | 606.010 | Tube coudée | 33.95 CHF |
| 3 | 645.002A | Tube en acier chromé | 18.40 CHF |
| 4 | 606.550 | Suceur d'aspiration PP 26cm 1 trou cpl. | 101.55 CHF |
| 5 | P600H | Suceur d'aspiration 26cm 1 trou usinée + pré-assemblée | 66.15 CHF |
| 6 | P617 | Rail coulissant du tapis L=248mm | 8.30 CHF |
| 7 | P602 | Plaque de retenue de la buse | 15.05 CHF |
| 8 | P485C | Rivet Pop Standard 4.0 x 8.0 Alu / St | 2.20 CHF |
| 9 | 606.501 | Garniture du gicleur compl. | 21.80 CHF |
| 10 | P602D | Écrou-union 3/8 | 2.20 CHF |
| 11 | P602C | Buse de pulérisation blanche | 2.20 CHF |
| 12 | P444E | Ressort de compression 0,5/10,1;7/12 | 2.20 CHF |
| 13 | P172W | Bille ø7.14 pour buse de pulérisation PA6.6 | 2.20 CHF |
| 14 | P602E | Porte-buse | 2.20 CHF |
| 15 | P499N | Rondelle DIN 6799 9/18,8/1,1 A2 | 2.20 CHF |
| 16 | P665 | Tuyau de pulérisation PUR 6/8 x 1085mm | 9.30 CHF |
| 17 | P568 | Collier de serrage var. | 2.20 CHF |
| 18 | 606.020 | Fixation de soupape | 13.55 CHF |
| 19 | P681 | Vanne à levier avec raccord cpl. | 55.45 CHF |

# CLEANFIX TW 300 S

## Tuyau d'asp. et pression

PDF créé le: 14.05.2024 06:59

TW 300 S

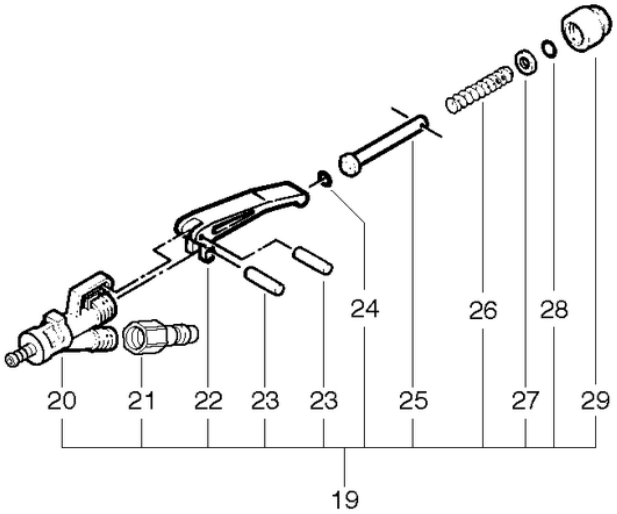


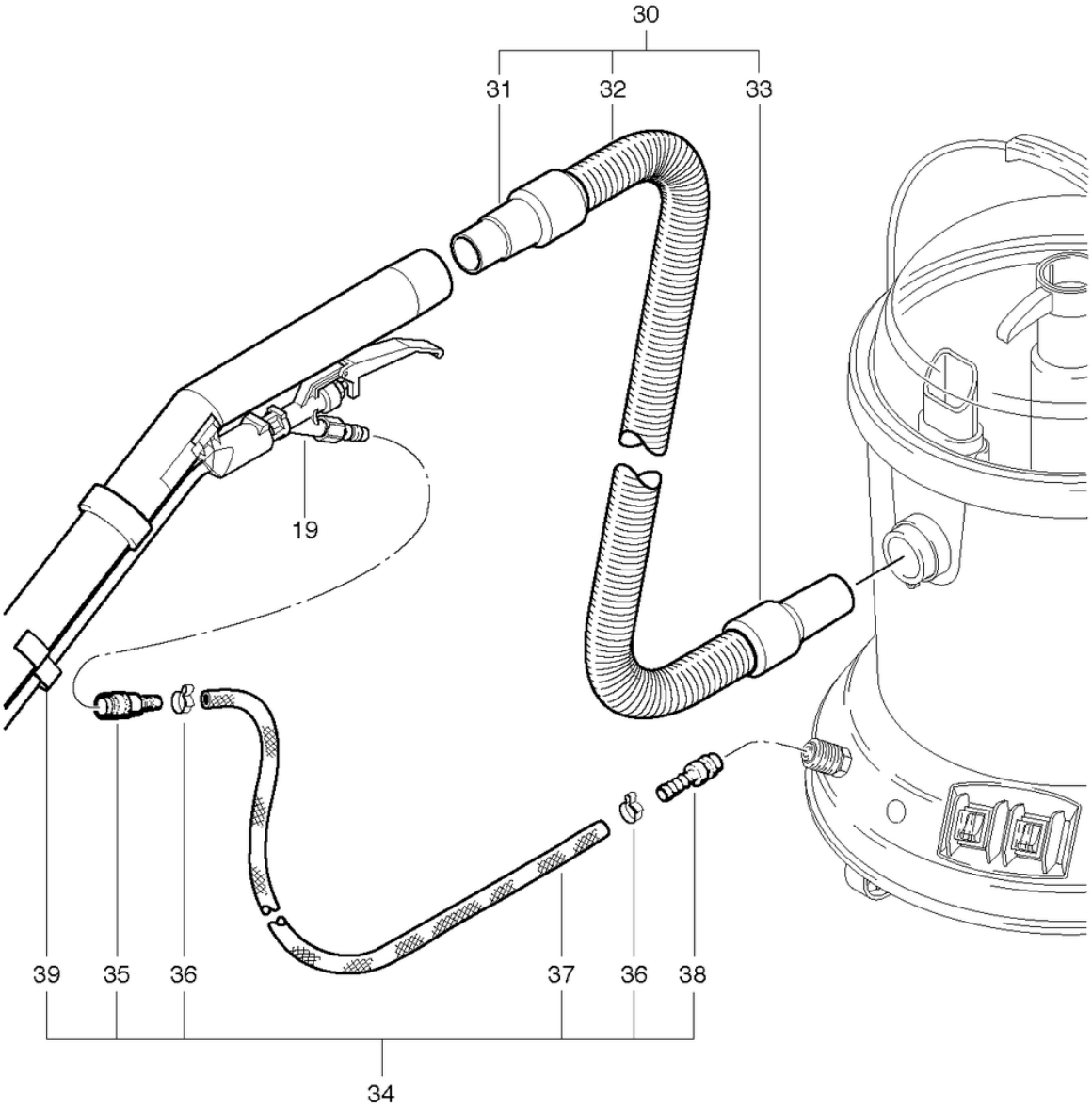

# CLEANFIX TW 300 S

## Tuyau d'asp. et pression

PDF créé le: 14.05.2024 06:59

| Pos. | N° d'article | Pièce de rechange | Prix |
|---|---|---|---|
| 19 | P681 | Vanne à levier avec raccord cpl. | 55.45 CHF |
| 20 | P681A | Corps de soupape avec raccord | 33.30 CHF |
| 21 | P501B | Mamelon 1/4 , grand | 6.45 CHF |
| 22 | P681C | Levier à vanne | 6.45 CHF |
| 23 | P681K | Cheville cylindrique 1,5/14,5 | 2.20 CHF |
| 24 | P681F | Joint torique ID5,23/2,62 NBR | 2.20 CHF |
| 25 | P681D | Goupille de soupape cpl. | 8.10 CHF |
| 26 | P681E | Ressort de soupape | 2.20 CHF |
| 27 | P497G | Rondelle DIN 125 A M5 5,3/10/1 A2 | 2.20 CHF |
| 28 | P681G | Joint torique ID5/2 NBR | 2.20 CHF |
| 29 | P681B | Écrou | 4.65 CHF |
| 30 | P562 | Flexible d'aspiration, 3m | 73.55 CHF |
| 31 | P575 | Manchon de raccordement 32 | 9.00 CHF |
| 32 | P562A | Flexible d'aspiration, NW32 x 3m | 62.95 CHF |
| 33 | P576 | Manchon de raccordement 35 | 9.00 CHF |
| 34 | P566B | Tuyau de pulérisation, 3,2m | 36.40 CHF |
| 35 | 900.165 | Couplage de l'eau LW 6 | 26.10 CHF |
| 36 | P550I | Collier de serrage 13.3-706R | 2.50 CHF |
| 37 | P566E | Tuyau de pression Žÿ 6/12x3200 mm | 29.00 CHF |
| 38 | P501D | Nipple enfichable ø12 x 46mm | 6.45 CHF |
| 39 | P568 | Collier de serrage var. | 2.20 CHF |

# CLEANFIX TW 300 S

## Adapteur pour ameublements

PDF créé le: 14.05.2024 06:59

TW 300 S

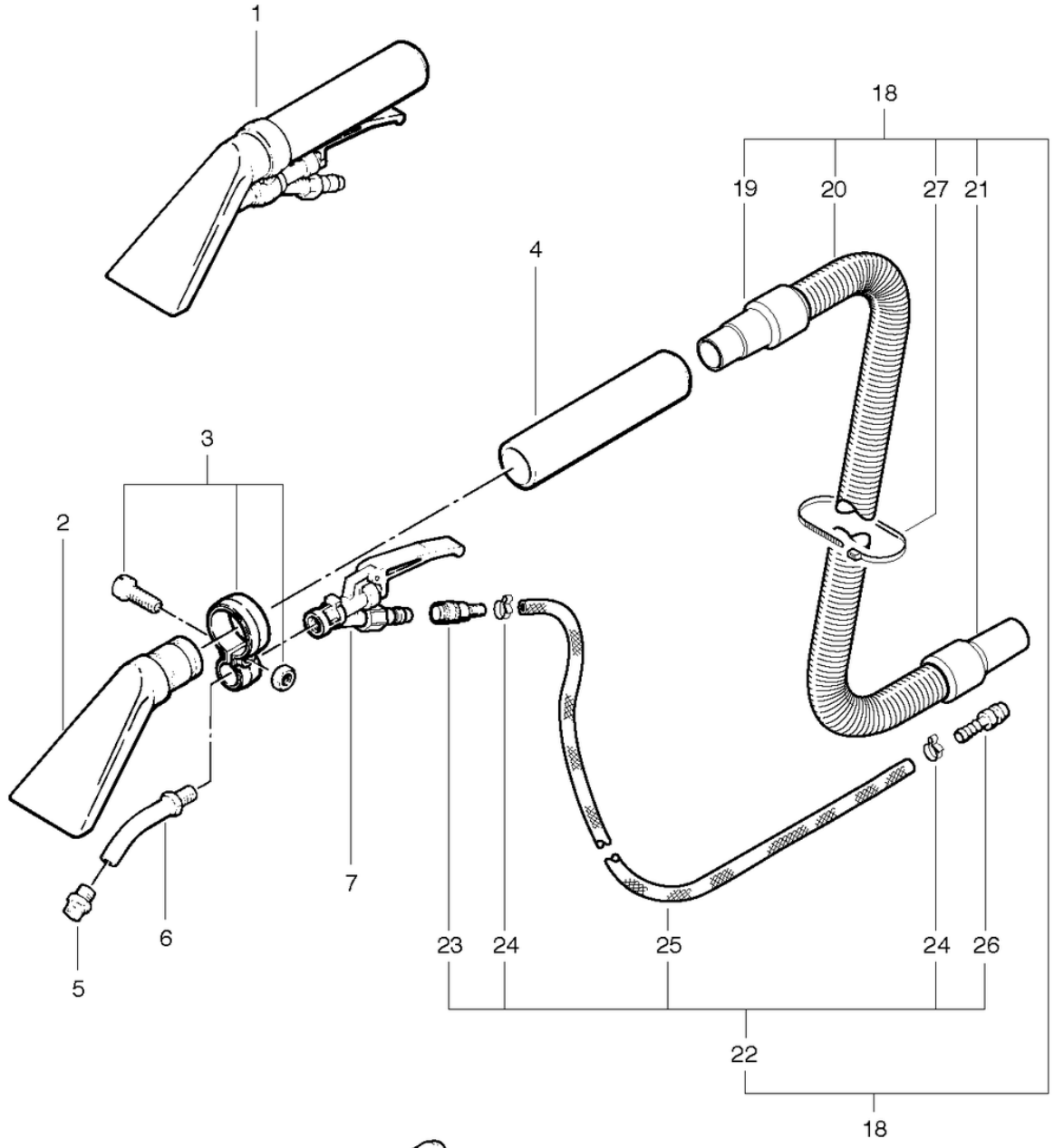


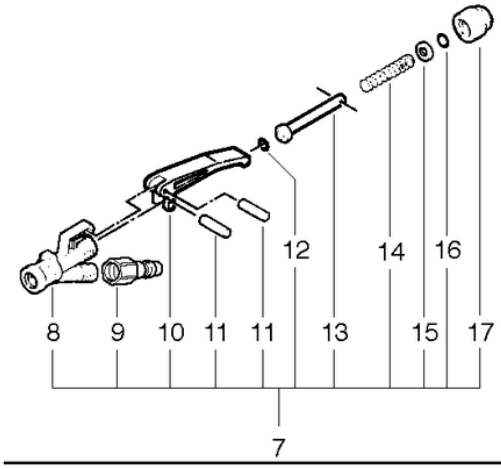

# CLEANFIX TW 300 S

## Adapteur pour ameublements

PDF créé le: 14.05.2024 06:59

| Pos. | N° d'article | Pièce de rechange | Prix |
|---|---|---|---|
| 1 | 617.000 | Adaptateur ameublement en PVC, anthracite, buse intérieure, 8cm | 101.90 CHF |
| 2 | 617.623 | Adaptateur de rembourrage 8cm gris anthracite, cpl. traité | 33.30 CHF |
| 3 | P683 | Adaptateur tube pince cpl. | 17.50 CHF |
| 4 | 617.624 | Pipe gris anthracite | 11.10 CHF |
| 5 | P627 | Buse jet plat | 19.30 CHF |
| 6 | 617.625 | Tuyau de buse | 25.75 CHF |
| 7 | P680 | Vanne à levier cpl. avec trou de dessablage | 55.45 CHF |
| 8 | P680A | Corps de soupape avec 1/8 filetage | 31.45 CHF |
| 9 | P501B | Mamelon 1/4 , grand | 6.45 CHF |
| 10 | P681C | Levier à vanne | 6.45 CHF |
| 11 | P681K | Cheville cylindrique 1,5/14,5 | 2.20 CHF |
| 12 | P681F | Joint torique ID5,23/2,62 NBR | 2.20 CHF |
| 13 | P681D | Goupille de soupape cpl. | 8.10 CHF |
| 14 | P681E | Ressort de soupape | 2.20 CHF |
| 15 | P497G | Rondelle DIN 125 A M5 5,3/10/1 A2 | 2.20 CHF |
| 16 | P681G | Joint torique ID5/2 NBR | 2.20 CHF |
| 17 | P681B | Écrou | 4.65 CHF |
| 18 | 035.561 | Ensemble flexible injection et extraction, 3m | 111.40 CHF |
| 19 | P575 | Manchon de raccordement 32 | 9.00 CHF |
| 20 | P562A | Flexible d'aspiration, NW32 x 3m | 62.95 CHF |
| 21 | P576 | Manchon de raccordement 35 | 9.00 CHF |
| 22 | 041.701 | Tuyau de pression | 29.35 CHF |
| 23 | 900.165 | Couplage de l'eau LW 6 | 26.10 CHF |
| 24 | P550I | Collier de serrage 13.3-706R | 2.50 CHF |
| 25 | P566E | Tuyau de pression Žÿ 6/12x3200 mm | 29.00 CHF |
| 26 | P501D | Nipple enfichable ø12 x 46mm | 6.45 CHF |
| 27 | P609 | Attache-câble noir 4,8 x 178mm | 2.20 CHF |

# CLEANFIX TW 300 S

## Diagramme éléctrique

PDF créé le: 14.05.2024 06:59

TW 300 S

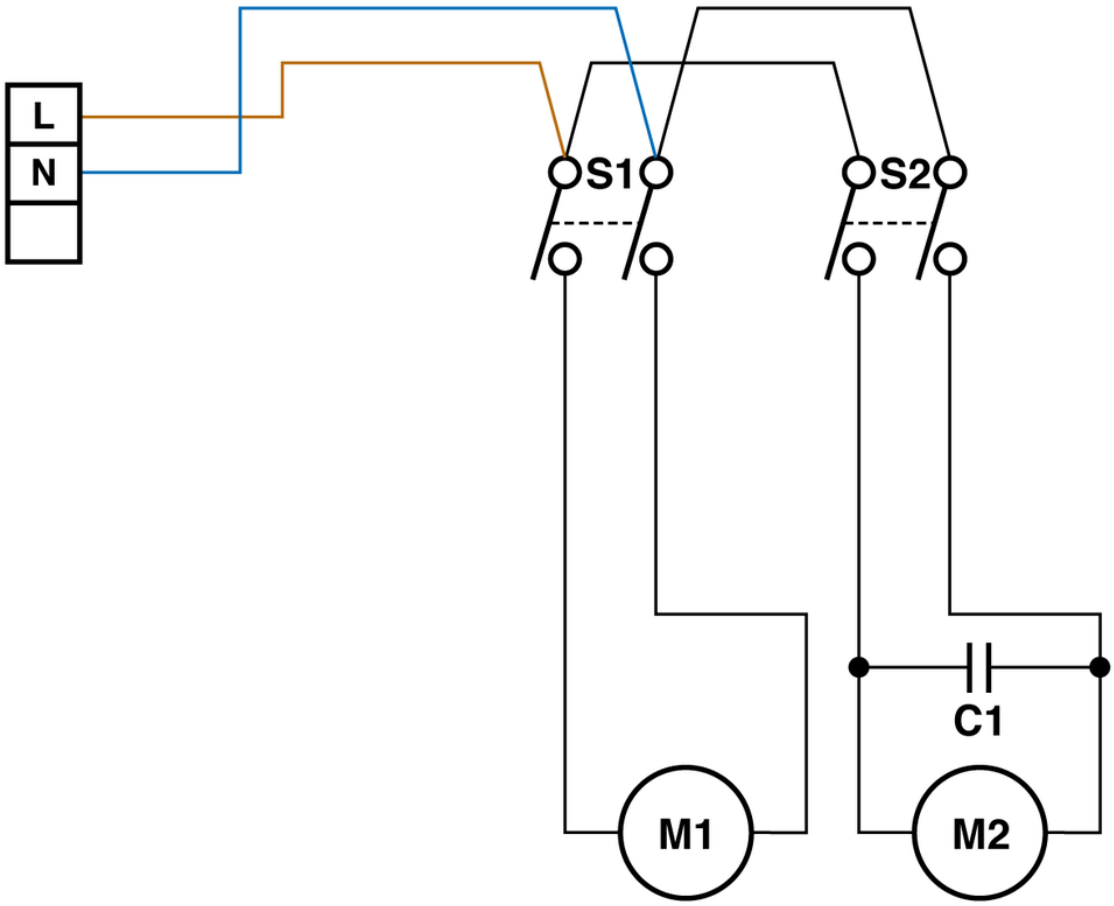


S1 = Schalter 1 / Interrupteur 1 / Tumbler switch 1
S2 = Schalter 2 / Interrupteur 2 / Tumbler switch 2
C1 = Entstörkondensator 0,15 µF / Condensateur 0,15 µF / Capacitor 0,15 µF
M1 = Pumpe / Pompe / Pump
M2 = Saugmotor LAMB, 750 W / Motuer d'aspiration 750 W, LAMB / Vacuum motor 750 W, LAMB
M2 = Saugmotor OEP, 1000 W / Motuer d'aspiration 1000 W, OEP / Vacuum motor 1000 W, OEP